KAYPLAS

Mobilya Aksesuarları

2024
ÜRÜN KATALOĞU

KAYPLAS®

Kuruluşumuzun Entegre Sistem Politikası

Tüm faaliyetlerimizde; yasal şartlara bağlı kalarak, müşteri istek ve beklentilerini zamanında karşılayarak, sürekli iyileştirme yaparak kaliteli ürünler üretmek ve kaliteli hizmet vermek, Müşteri şikayetlerini etkili ve verimli şekilde ele alarak, müşteri şikayetlerini müşteri memnuniyetine dönüştürmek, Çevreye en uyumlu malzeme ve teknolojiyi kullanarak, doğal kaynakların kullanımını ve çevre kirliliğini azaltmak, İleri teknoloji yöntemleri uygulayarak, iş sağlığı ve güvenliği risklerini azaltmak, Enerji verimliliğini artırmak için enerji tasarrufunu ön plana çıkarmak, Sürekli iyileştirme için, çalışanlarımıza eğitimler düzenlemek, Toplam Kalite anlayışını uygulamak ve Entegre Yönetim Sistemine etkin olarak katılımlarını sağlamak şirket politikamızdır.

EFQM Committed to excellence

Ulusal Kalite Hareketi

TSE İSG-OHSAS TS 18001

K-Q TSE-ISO-EN 9000

INDEX

MOBİLYA KULPLARI

MİRA | 13

PONY | 14

HENNA | 17

DREAM | 18

ZEUGMA | 21

İKON | 22

SOHO | 25

VENÜS | 26

VİOLET | 29

STELLA | 30

PULSAR | 32

NAPOLİ | 32

KASTİLYA | 32

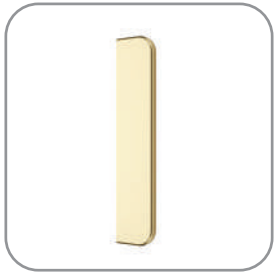
EMPOLİ | 32

DEKORATİF SÜSLER

FLAMİNGO | 33

ROMENCE | 33

DEKORA KÜÇÜK | 33

DEKORA BÜYÜK | 33

MOBİLYA AYAKLARI

MAGNUM | 36

MASTER | 39

RİO | 40

VAKKO | 43

VERSAY | 44

TANGO | 47

FLORA | 48

GUCCİ | 50

ZARA | 53

VALS | 54

MELEK MODERN | 57

ANKA | 58

LİLYUM | 61

AMBER | 62

AMBER LUX | 65

PLATİN DÜZ | 66

PLATİN K | 69

ROMEO | 71

JULIET | 72

NESSA | 75

NESSA GİZLİ | 76

VENESSA | 78

LİVENSİ | 81

YOGA 1,2 | 82

YOGA 3 | 85

YOGA 4 | 85

YOGA 5 | 86

YOGA 6 | 86

CEZİR | 89

DİEGO | 90

ERA | 93

KONTES | 94

KONTES GİZLİ | 96

ROLF | 97

LUCAS ÇEMBER | 98

LUSİ | 101

LUSİ FİTİLLİ | 102

MELODİ | 105

AVELON | 106

MERİ K | 109

MERİ Y | 110

PANAMERA | 113

İNDİGO | 113

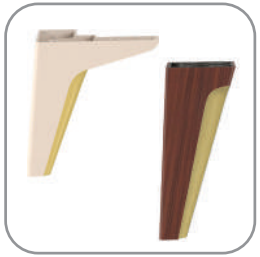
NEGRO | 114

RİTİM | 117

ROSSİ | 118

SİRİ | 122

VADA | 125

ESTEBAN | 126

PİRAMİT | 129

ROMANCE | 133

TERRA | 134

LUCAS | 137

LUCAS AÇILI | 138

KASTİLYA | 141

SAHEL | 142

STAR | 142

VİGO | 144

ARVELES | 146

VİVALDİ | 147

BARON S | 148

TİAMO | 150

SİRENA | 153

MONESSA | 154

LOFT | 156

DOLPHİN | 158

ANFORA | 160

KENZO| 161

MOKKA DUPONT | 166

EPİDOSE | 167

LAVİVA | 167

ZİNGORA | 168

PERLA | 168

VANİLYA | 168

TOLEDO | 169

SİLVA | 169

MONTANA | 169

RODOS | 169

ZENİT | 170

RAPİD | 170

MONTANA | 170

CLASS | 171

CORDOBA | 171

PABLO | 171

DİĞER AYAKLAR

172 - 199

PLASTİK KÖŞEBENTLER

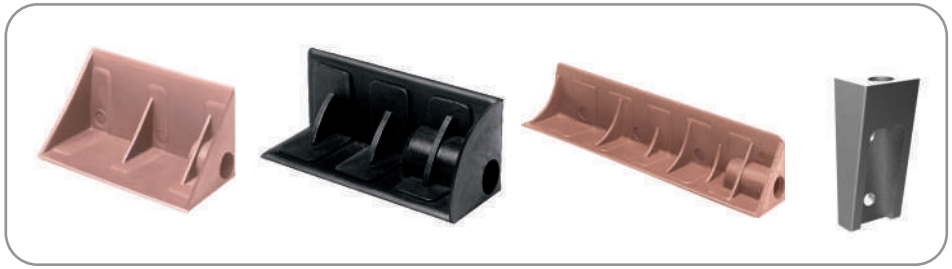

200 - 203

MODÜLER ÜRÜNLER

210 -215

BAZA ÜRÜNLERİ

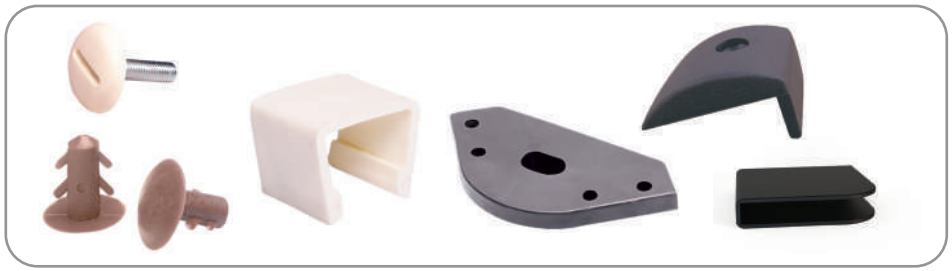

204 - 209

DİĞER ÜRÜNLER

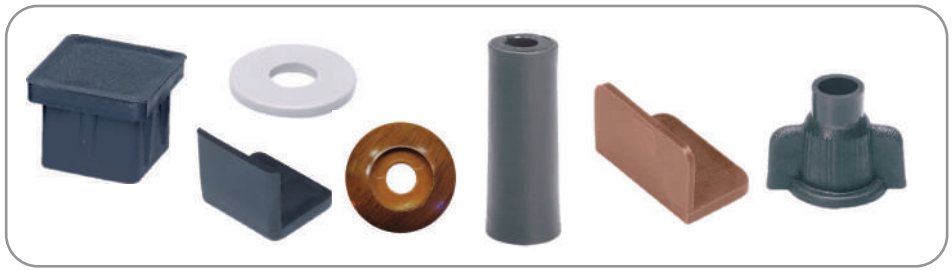

216 - 222

Renk Kodları/Color Codes

Standart Rall Renkleri/Standard Rall Colors

Kar Beyaz	Beyaz	Açık Gri	Koyu Gri	Antrasit Gri	Siyah
Snow White	White	Light Grey	Dark Grey	Anthracite Grey	Black
X-11	X-10	X-74	X-75	X-66	X-73

Krem	Bej	Kahve	Wenge
Cream	Beige	Brown	Wenge
X-4	X-64	X-31	X-38

Gümüş	Altın	Bakır
Silver	Gold	Copper
B-132	B-133	B-135

Boyama Renkleri
Painting Colors

Krom	Altın	Rose Gold
Chrome	Gold	Rose Gold
Q-1	Q-2	Q-3

Kaplama Renkleri
Coating Colors

Ahşap Desen Renk Kodları/Wood Pattern Color Codes

C Serisi/ C Series

Eskitme Boya/ Antique Painted

Z Serisi/ Z Series

K Serisi/ K Series

T Serisi/ T Series

Mobilya Kulpları

Mira

TASARIM TESCİL

KAYPLAS®

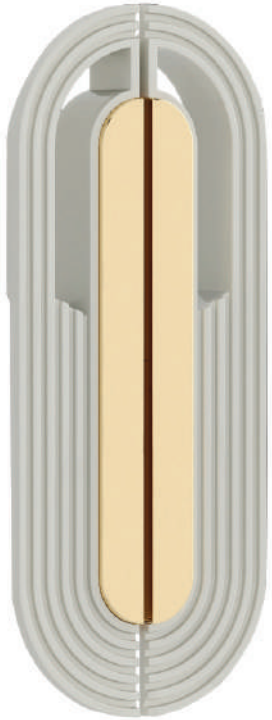

Y813

Y812

Y821

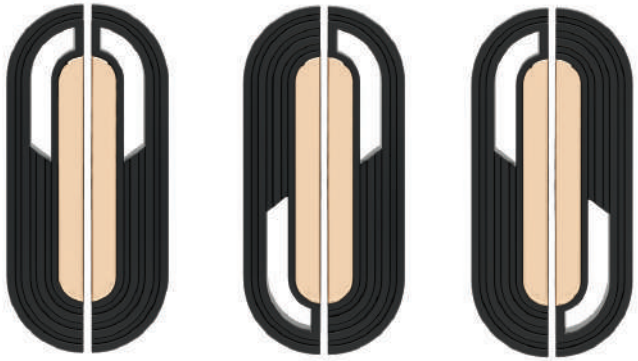

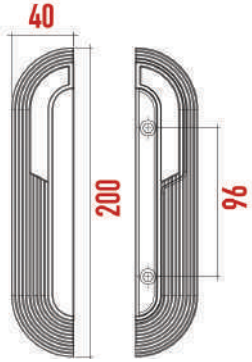

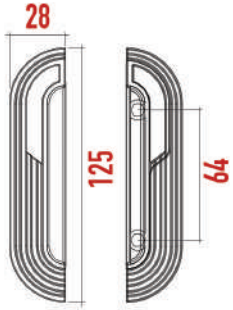

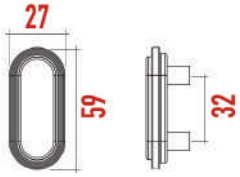

Pony

TASARIM TESCİL

KAYPLAS®

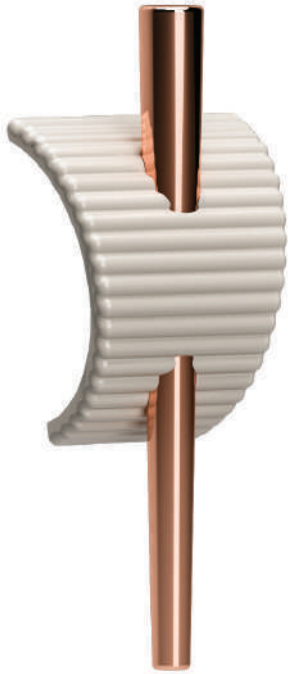

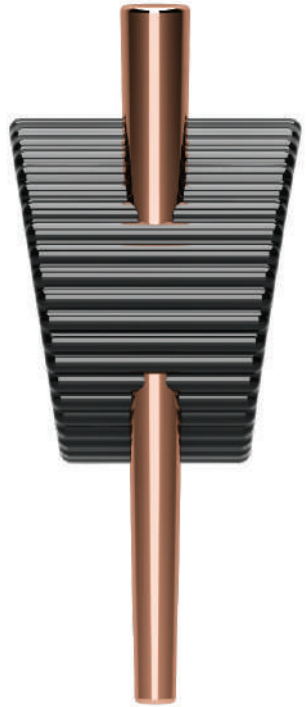

Y814

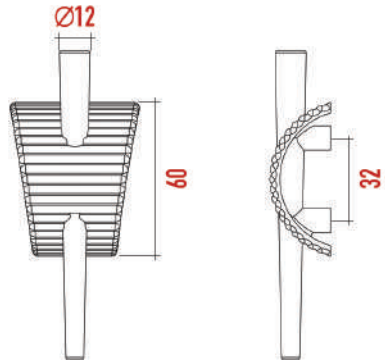

Henna

TASARIM TESCÜL

KAYPLAS®

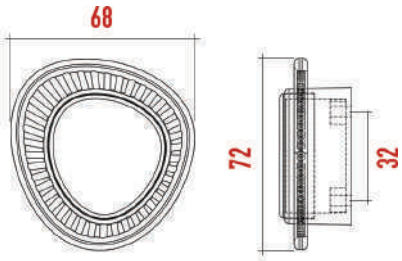

Y819

Dream

TASARIM TESCİL

KAYPLAS®

Y820

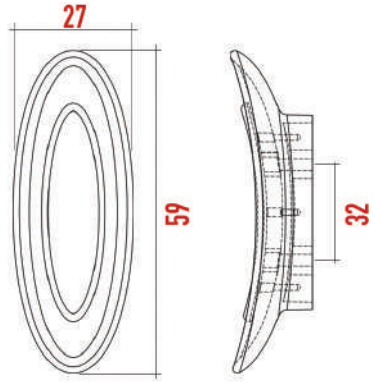

Zeugma

TASARIM TESCİL

KAYPLAS®

Y817

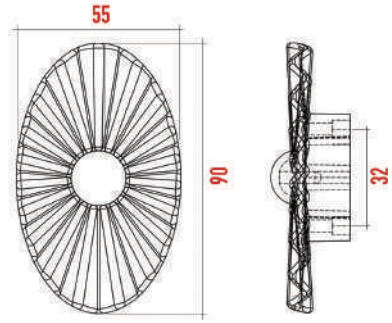

İkon

TASARIM TESCİL

KAYPLAS®

Y818

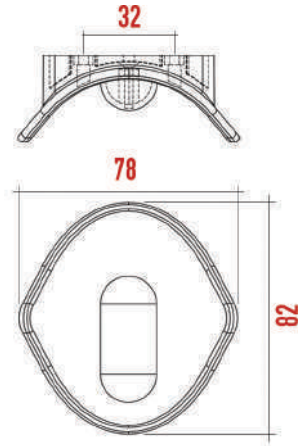

Soho

TASARIM TESCİL

KAYPLAS®

Y838

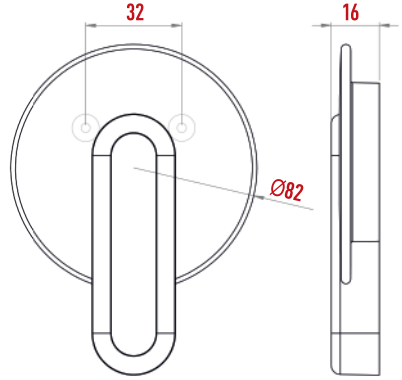

Venüs

TASARIM TESCİL

KAYPLAS®

Y839

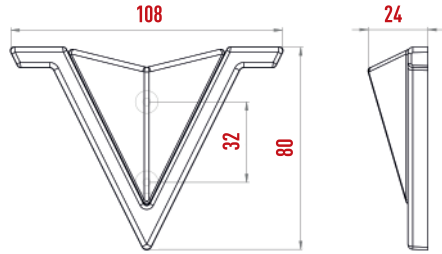

Violet

TASARIM TESCİL

KAYPLAS®

Y840

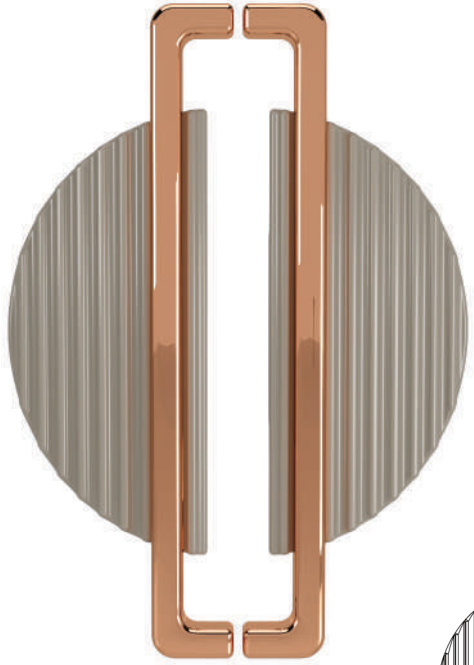

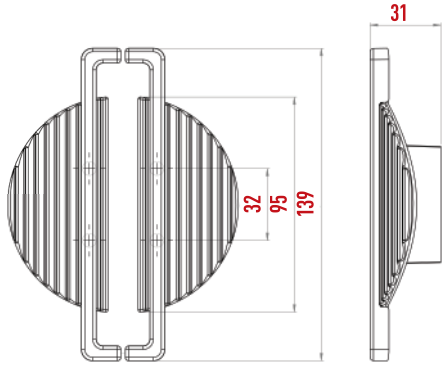

Stella

TASARIM TESCİL

KAYPLAS®

Y850

Y849

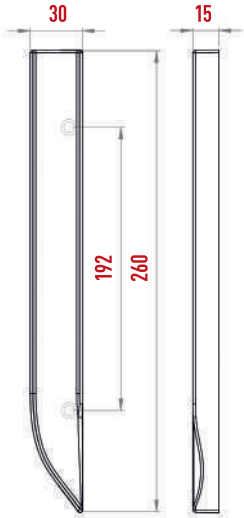

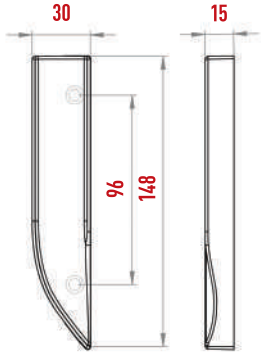

MAGAZINE TEMPLATE

Y529 Pulsar Kulp

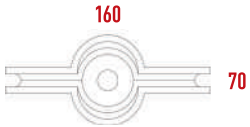

Y543 Pulsar Kulp Küçük

Y384 Pars Kulp

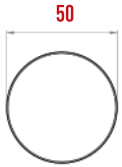

Y525 Siri Kulp

P3133 Resital Kulp

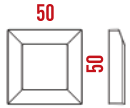

Y524 Kastilya Kulp

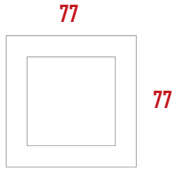

Y542 Napoli Kulp

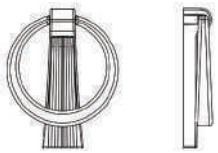

Y520 Empoli Kulp 160 mm

Y521 Empoli Kulp 324 mm

Dekoratif Süsler

KAYPLAS®

V348 Flamingo Süs

V303 Dekora Süs Küçük

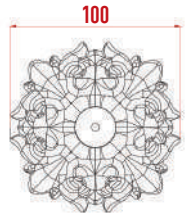

R262 Romence Süs

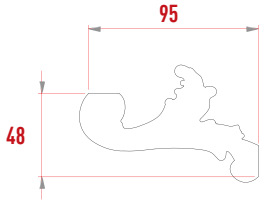

V302 Dekora Süs Büyük

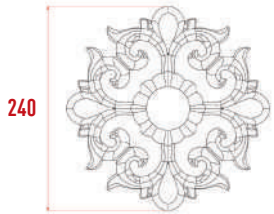

Mobilya Ayakları

Magnum

TASARIM TESCİL

KAYPLAS®

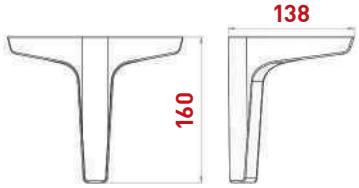

Y892

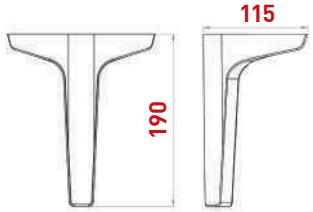

Y893

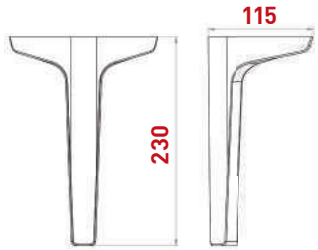

Y894

Master

TASARIM TESCİL

KAYPLAS®

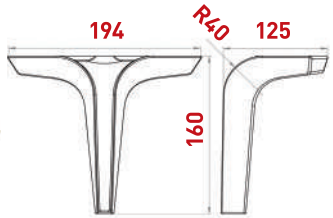

Y881

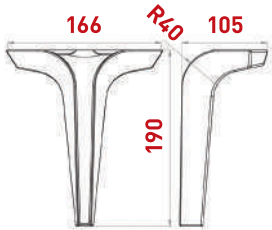

Y882

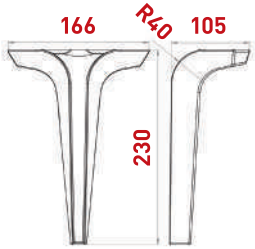

Y883

Rio

TASARIM TESCİL

KAYPLAS®

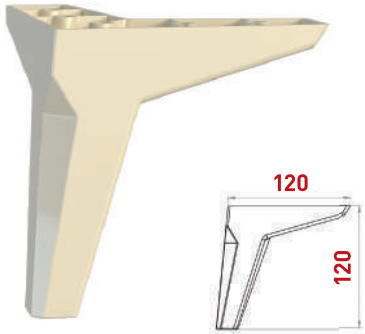

Y884

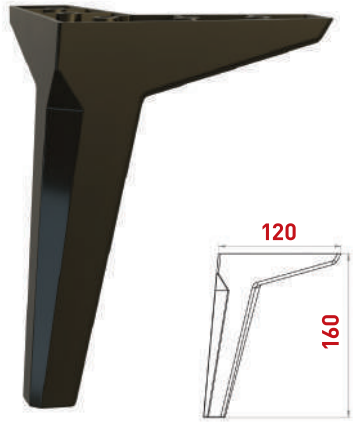

Y885

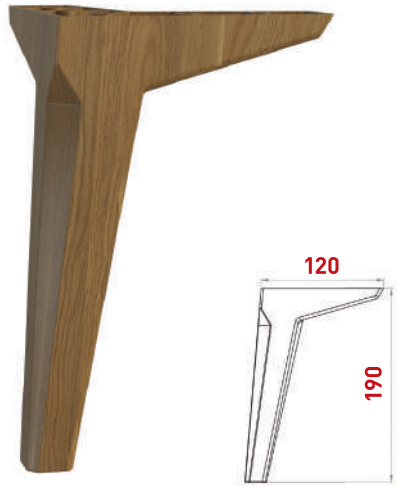

Y886

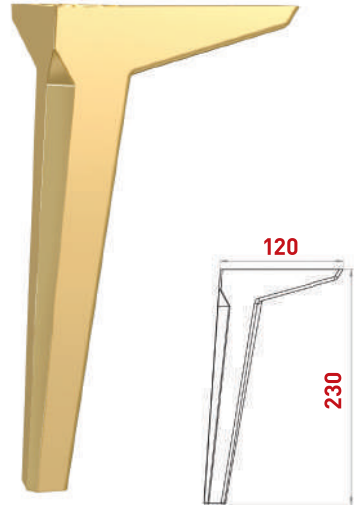

Y887

Rio Lux

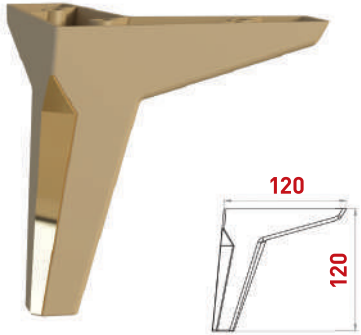

Y888

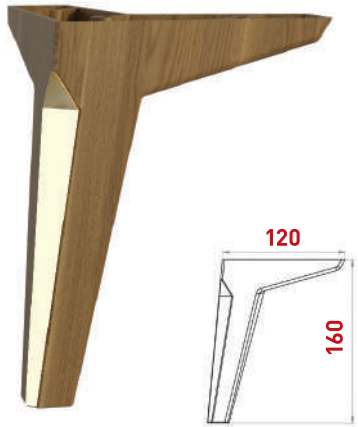

Y889

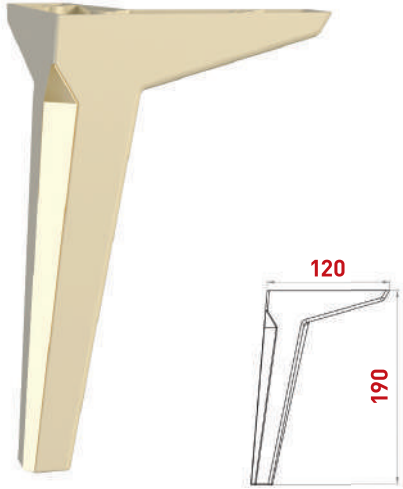

Y890

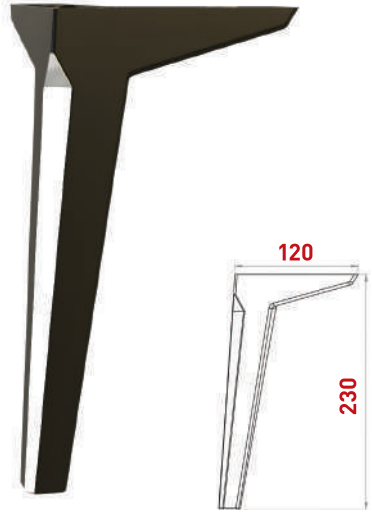

Y891

Vakko

TASARIM TESCİL

KAYPLAS®

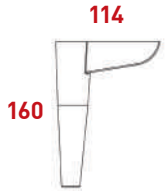

Y827

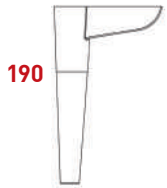

Y828

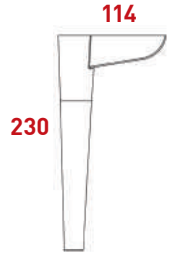

Y829

Versay

TASARIM TESCİL

KAYPLAS®

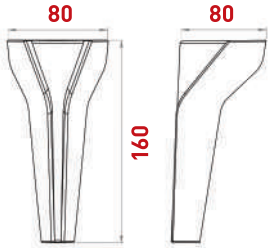

Y877

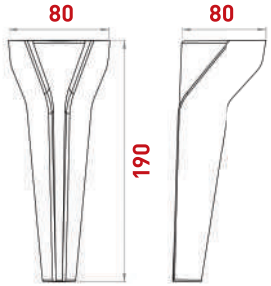

Y878

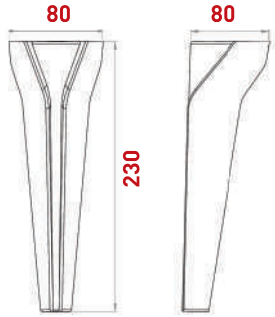

Y879

Tango

TASARIM TESCİL

KAYPLAS®

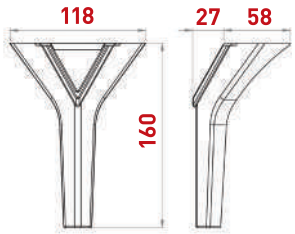

Y858

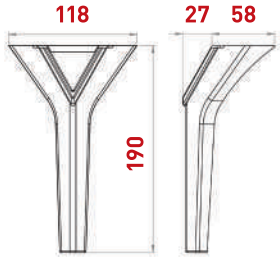

Y859

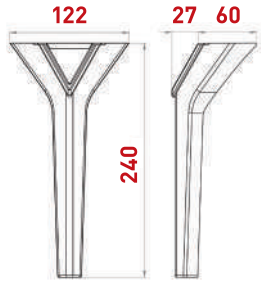

Y860

Flora

TASARIM TESCİL

KAYPLAS®

Y854

Y855

Y856

Gucci

TASARIM TESCİL

KAYPLAS®

Y874

Y822

Y823

Y824

Y825

Y826

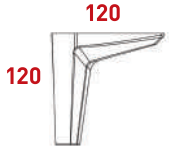

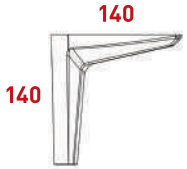

Zara

TASARIM TESCİL

KAYPLAS®

Y800

Y801

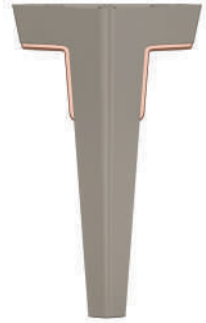

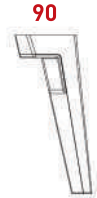

Y802

Y803

Vals

TASARIM TESCİL

KAYPLAS®

Y786

Y787

Y788

Y789

MAGAZINE TEMPLATE

Melek

TASARIM TESCİL

KAYPLAS®

Y845

Y846

Y848

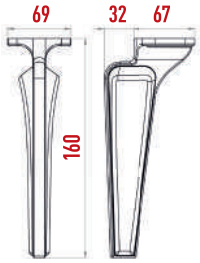

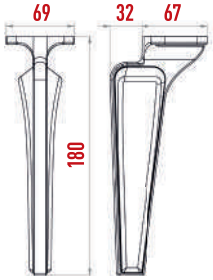

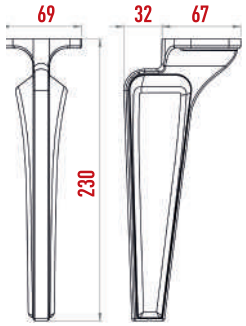

Anka

TASARIM TESCİL

KAYPLAS®

Y868

Y869

Y870

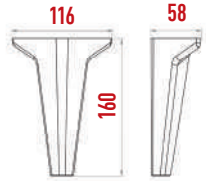

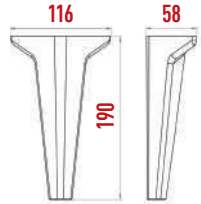

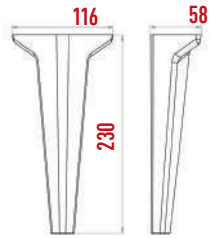

Y851

Y852

Y853

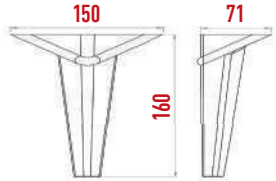

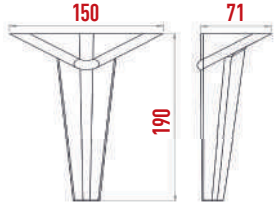

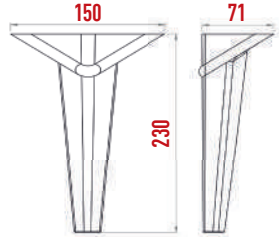

Lilyum

TASARIM TESCİL

KAYPLAS®

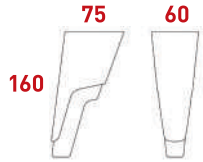

Y679

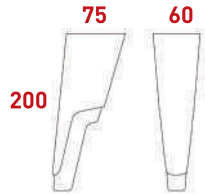

Y681

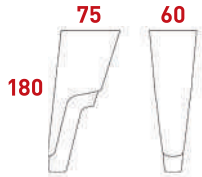

Y680

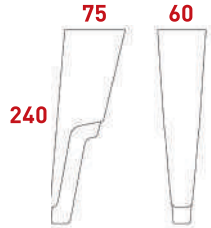

Y682

Amber

TASARIM TESCIL

KAYPLAS®

160

Y745

180

Y746

200

Y747

240

Y748

Amber Lux

TASARIM TESCİL

KAYPLAS®

Y744

Y749

Y750

Y751

Platin Düz

TASARIM TESCİL

KAYPLAS®

Y752

Y761

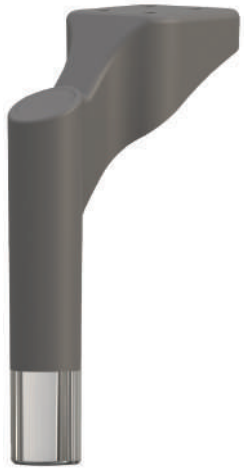

Y753

Y762

Y754

Y763

160

180

190

210

240

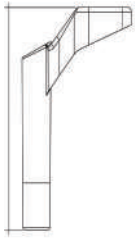

260

Platin K

TASARIM TESCİL

KAYPLAS®

Y794

Y795

Y796

Y797

Y798

Y799

160

180

190

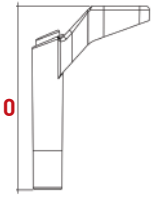

210

240

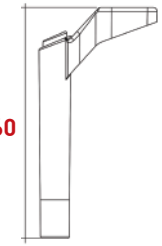

260

Romeo

TASARIM TESCİL

KAYPLAS®

Y755

Y756

Y757

Y810

Y785

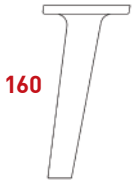

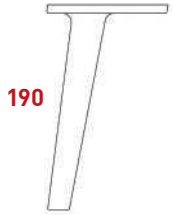

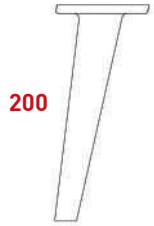

Juliet

TASARIM TESCİL

KAYPLAS®

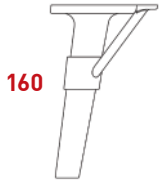

Y758

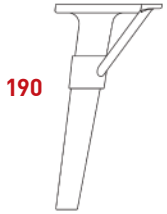

Y759

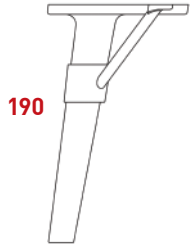

Y811

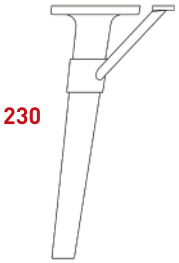

Y760

Nessa

TASARIM TESCİL

KAYPLAS®

Nessa 1 Ayak

Y736 Y737 Y738 Y739

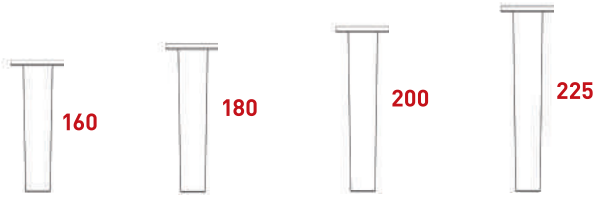

Nessa 2 Ayak

Y741 Y742 Y743 Y740

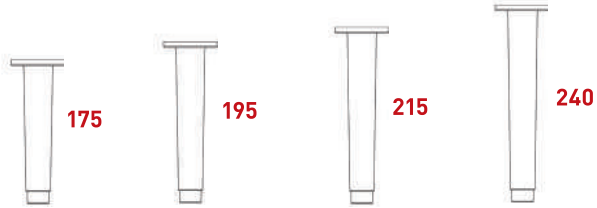

Nessa 1 Gizli Ayak

KAYPLAS®

Y764 Y772 Y765 Y773 Y766 Y774 Y767 Y775

Nessa 2 Gizli Ayak

KAYPLAS®

Y776

Y782

Y777

Y783

Y779

Y791

Y778

Y784

173

175

193

195

213

215

238

240

Venessa

TASARIM TESCİL

KAYPLAS®

Venessa 1 Ayak

Y728

Y729

Y730

Y731

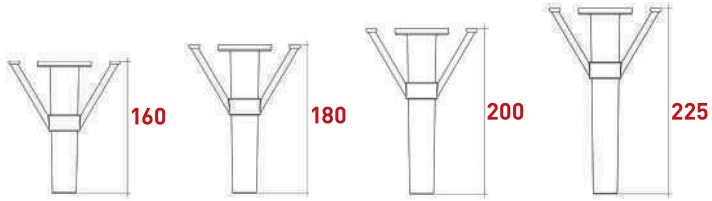

Venessa 2 Ayak

Y732

Y733

Y734

Y735

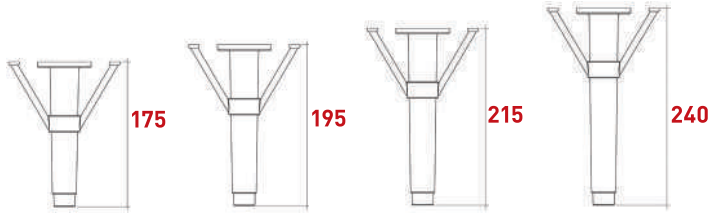

Livensi

TASARIM TESCİL

KAYPLAS®

Livensi 1 Ayak

Y720

Y721

Y722

Y723

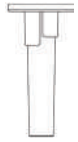

160

180

200

225

Livensi 2 Ayak

Y724

Y725

Y726

Y727

175

195

215

240

Yoga

TASARIM TESCİL

KAYPLAS®

Yoga 1 Ayak

Y646 Y647 Y648 Y649 Y650

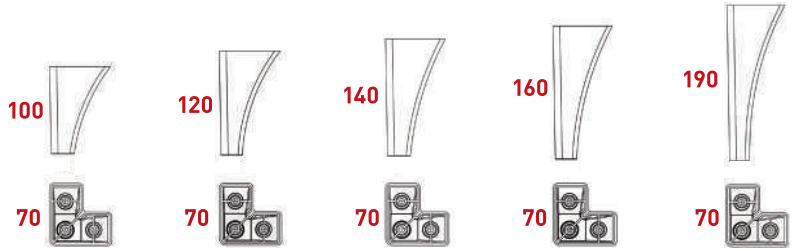

Yoga 2 Ayak

Y651 Y652 Y653 Y654 Y655

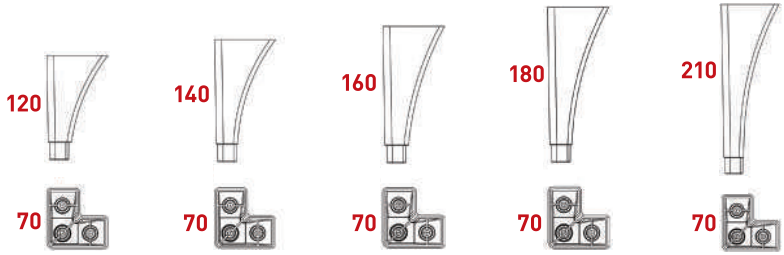

KAYPLAS®

Yoga 3 Ayak

Y656 Y657 Y658 Y659 Y660

Yoga 4 Ayak

Y661 Y662 Y663 Y664 Y665

KAYPLAS®

Yoga 5 Ayak

Y666 Y667 Y668 Y669 Y670

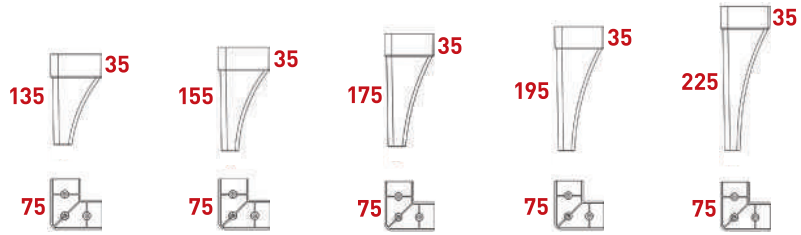

Yoga 6 Ayak

Y671 Y672 Y673 Y674 Y675

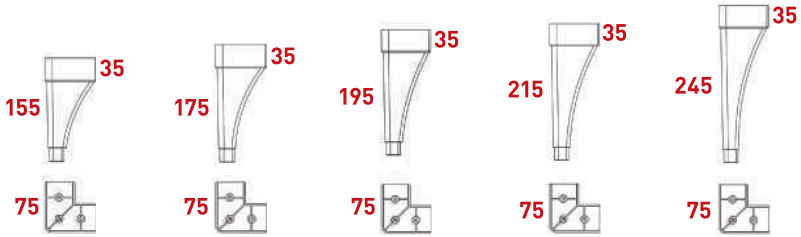

Cezir

TASARIM TESCİL

Y581

Y582

Y583

Y584

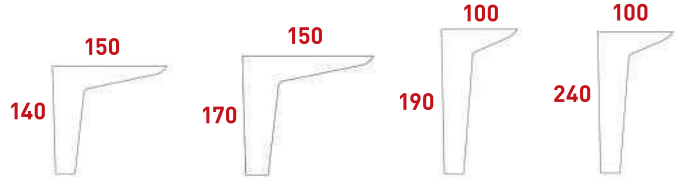

Cezir Aparatlı

Y806

Y807

Y808

Diego

TASARIM TESCİL

KAYPLAS®

Y557

Y552

Y558

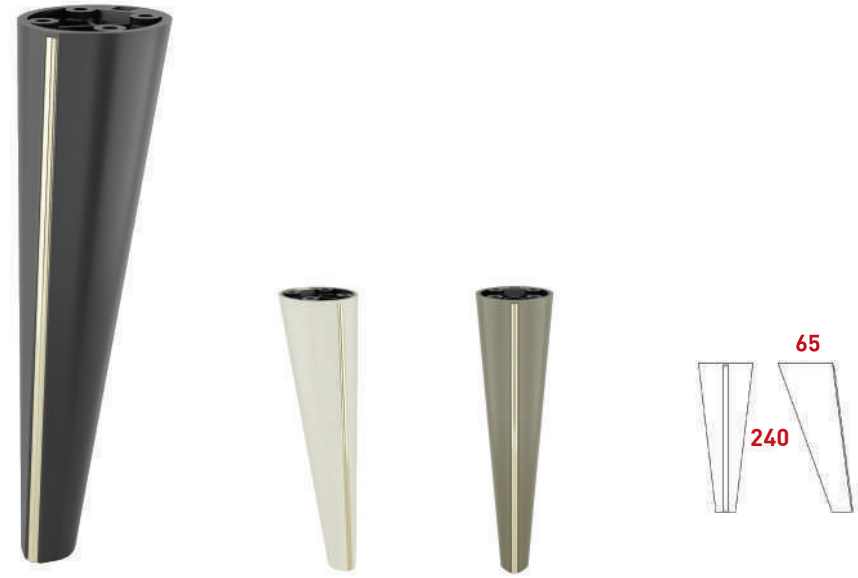

Y559

Era

TASARIM TESCİL

KAYPLAS®

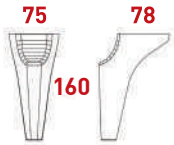

Y619

Y620

Y621

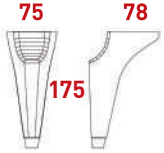

Y622

Y623

Y624

Kontes

TASARIM TESCIL

KAYPLAS®

Y486

Y547

Y505

Y546

Y629

160

180

200

240

255

Kontes Gizli Ayak

KAYPLAS®

Y553

Y554

Y555

Y556

Y630

Rolf

TASARIM TESCİL

KAYPLAS®

Y635

Y631

Y632

Y633

Y634

Lucas Çember

TASARIM TESCİL

KAYPLAS®

Y567

Y569

Y568

Y570

Lusi

TASARIM TESCİL

Y593

Y594

Y595

Lusi Fitilli

KAYPLAS®

Y596

Y597

Y598

Y600

Y601

Y625

Y602

Melodi

TASARIM TESCİL

KAYPLAS®

Y626

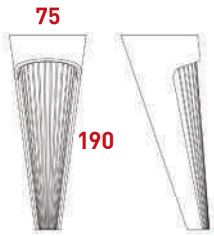

Y627

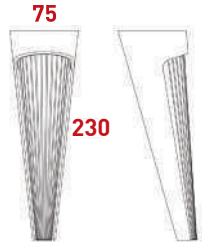

Y628

Avelon

TASARIM TESCİL

KAYPLAS®

Y639

Y640

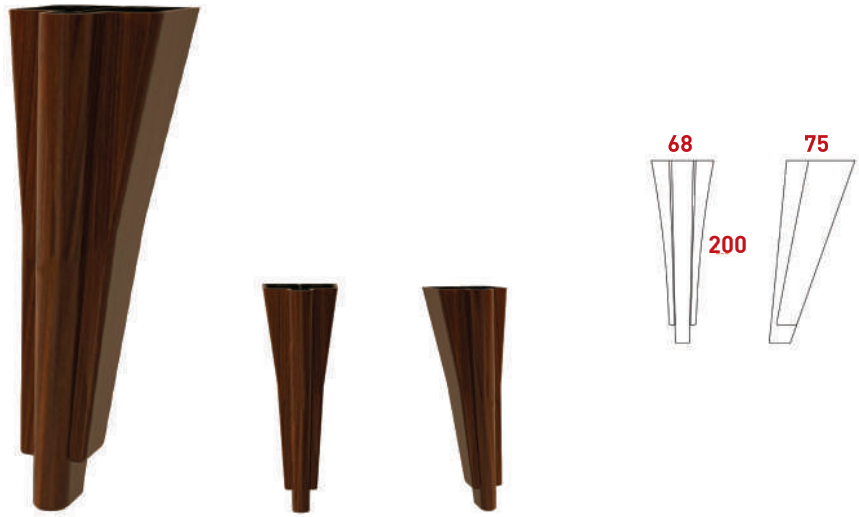

Y641

Y642

Meri K

TASARIM TESCİL

KAYPLAS®

Y603

Y604

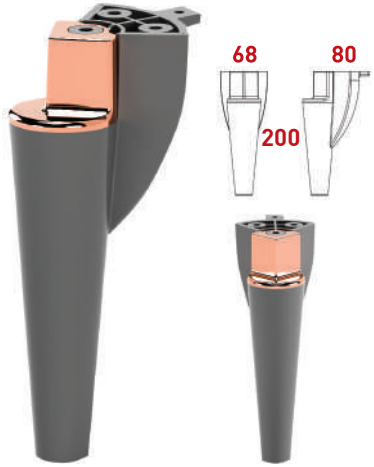

Y605

Y606

Y607

Y608

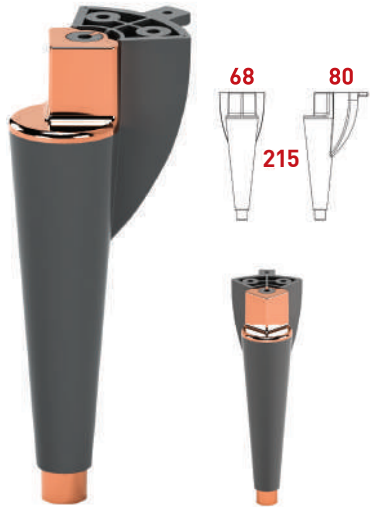

Y609

Y610

Meri Y

TASARIM TESCİL

KAYPLAS®

Y611

Y612

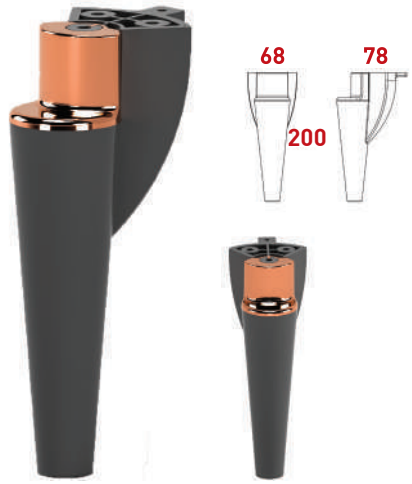

Y613

Y614

Y615

Y616

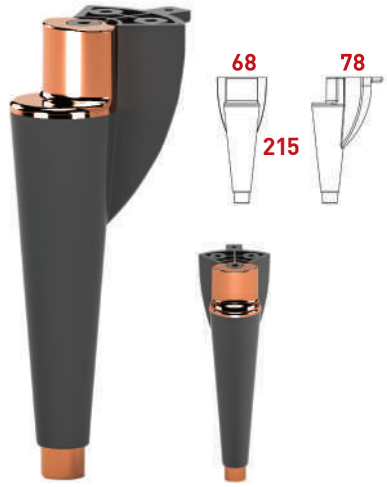

Y617

Y618

Panamera & Indigo

TASARIM TESCİL

KAYPLAS®

Y588

Y560

Y589

Y545

Negro

TASARIM TESCİL

KAYPLAS®

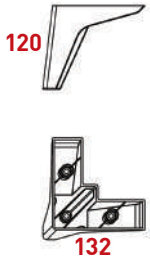

Y578

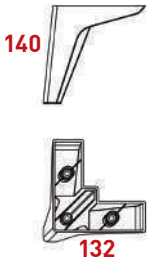

Y579

Y576

Y577

Ritim

TASARIM TESCİL

KAYPLAS®

Y585

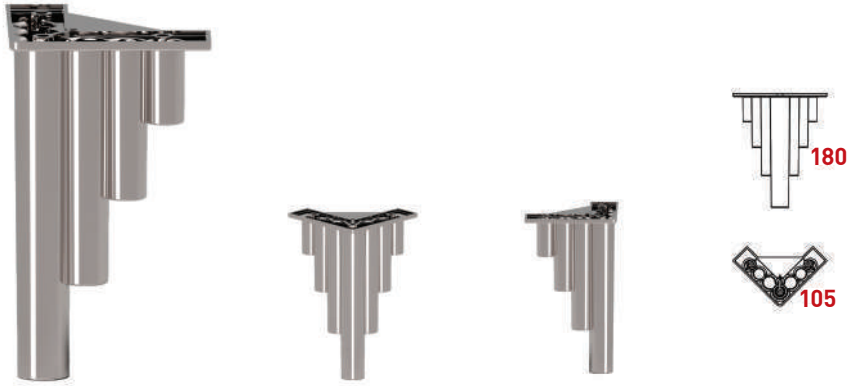

Y586

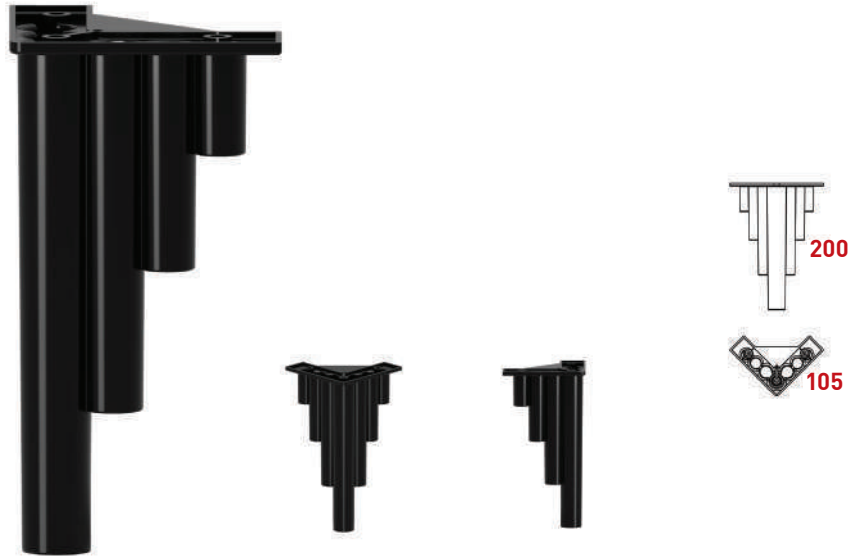

Y587

Rossi

TASARIM TESCİL

KAYPLAS®

Y844

Y533

Y534

Y535

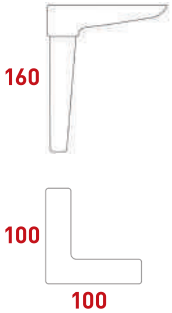

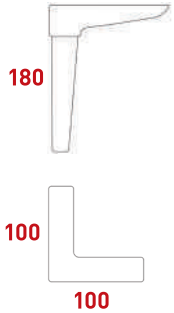

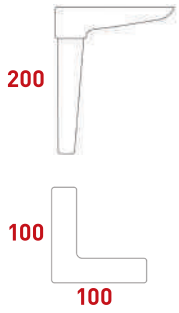

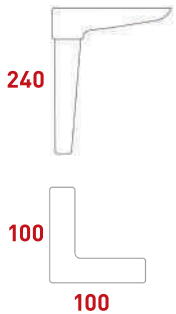

КУВРИК
Ain't She Sweet?

Rossi

TASARIM TESCİL

KAYPLAS®

Y857

Y537

Y538

Y539

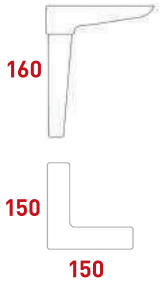

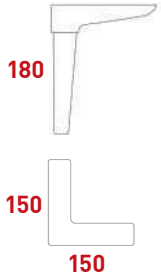

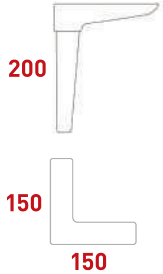

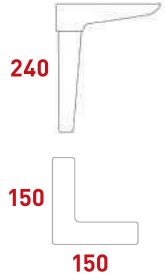

Siri

TASARIM TESCİL

KAYPLAS®

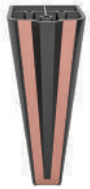

150

Y512

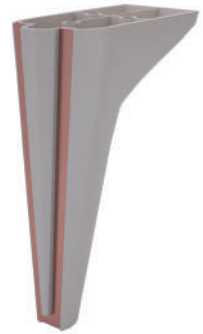

200

Y514

180

Y513

120

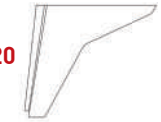

Y519

Vada

TASARIM TESCİL

KAYPLAS®

Y530

Y531

Esteban

TASARIM TESCÜL

KAYPLAS®

Y499

Y500

Y501

Y502

Y503

Y504

Piramit

KAYPLAS®

Y465

Y466

Y468

Y467

Y469

Y470

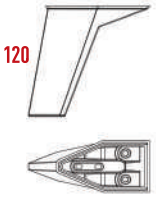

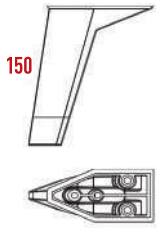

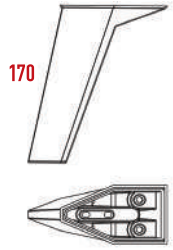

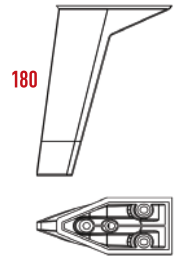

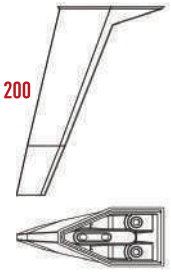

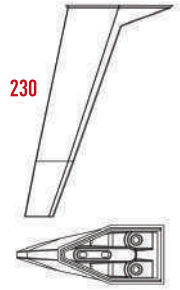

Piramit Köşe

TASARIM TESCİL

KAYPLAS®

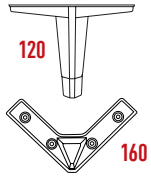

Y471

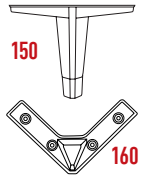

Y472

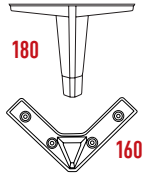

Y473

WORDS

Romance

TASARIM TESCİL

KAYPLAS®

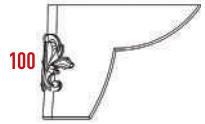

R272

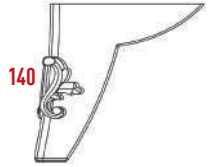

Y432

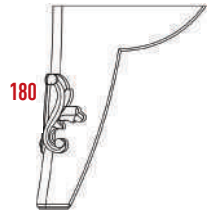

R261

Terra

TASARIM TESCİL

KAYPLAS®

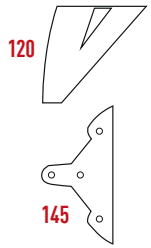

Y492

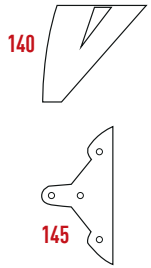

Y493

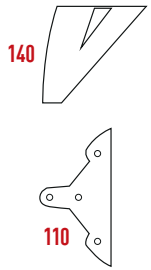

Y489

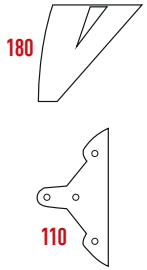

Y490

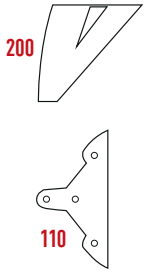

Y491

Lucas

KAYPLAS®

Y487

Y409

Y478

Y410

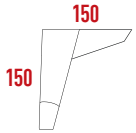

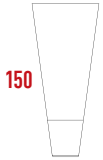

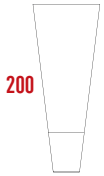

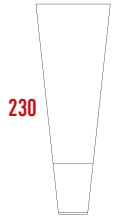

Lucas Açılı

KAYPLAS®

Y523

Y488

Y458

Y475

Y476

Y477

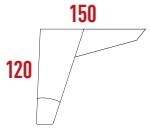

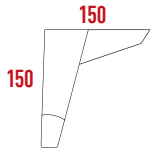

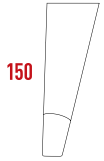

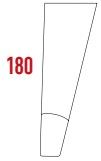

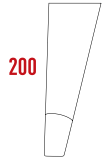

Kastilya

KAYPLAS®

Y483

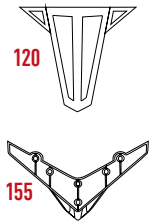

Y484

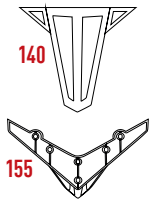

Y474

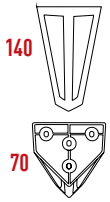

Y481

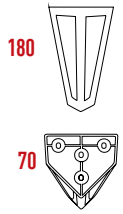

Y482

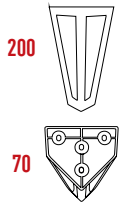

Y388 Sahel Ayak 140 mm

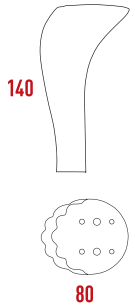

Y463 Sahel Ayak 180 mm

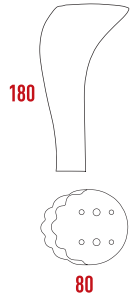

R232 Star Köşe Ayak 170 mm

TASARIM TESCIL

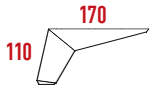

R233 Star Köşe Ayak 200 mm

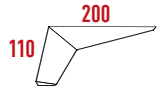

R247 Star Berjer Ayak 140 mm

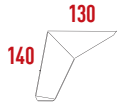

Vigo

TASARIM TESCİL

KAYPLAS®

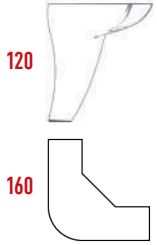

Y393

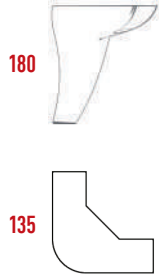

Y402

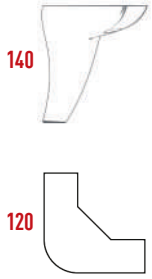

Y394

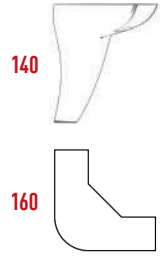

Y403

Arveles

TASARIM TESCİL

KAYPLAS®

V321

V322

V319

V320

Vivaldi

TASARIM TESCİL

KAYPLAS®

Y399

120

Y400

140

Y401

170

Baron S

TASARIM TESCİL

KAYPLAS®

Y454

Y407

Y385

Y386

Y387

Tiamo

TASARIM TESCİL

KAYPLAS®

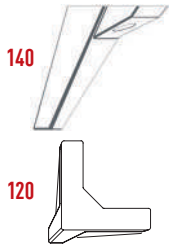

Y395

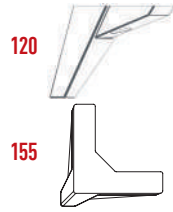

Y397

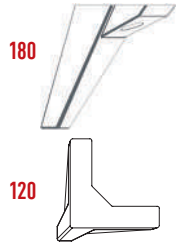

Y396

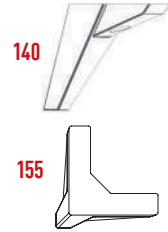

Y398

A MOST UNUS
HENDRICKSGIN.

Sirena

TASARIM TESCİL

KAYPLAS®

Y372

Y373

Y374

Y375

Monessa

TASARIM TESCİL

KAYPLAS®

Y368

Y369

Y371

Y370

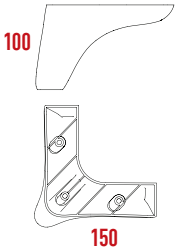

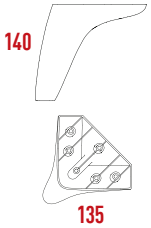

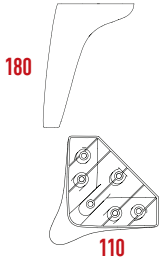

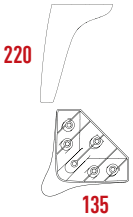

Loft Plus

TASARIM TESCİL

KAYPLAS®

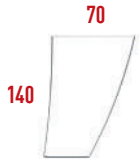

Y391

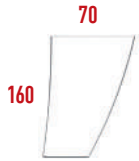

Y390

Y380

Y392

Y377 Loft Ayak 140 mm

TASARIM TESCİL

140

Y378 Loft Ayak 160 mm

160

Y379 Loft Ayak 180 mm

180

Dolphin

TASARIM TESCIL

KAYPLAS®

V299

V308

V297

V311

V298

V307

Anfora

TASARIM TESCİL

KAYPLAS®

V329 Anfora Ayak

V331 Anfora D Ayak

V330 Anfora C Ayak

V324 Epika Ayak

Kenzo

KAYPLAS®

Y510

V349

V325

V326

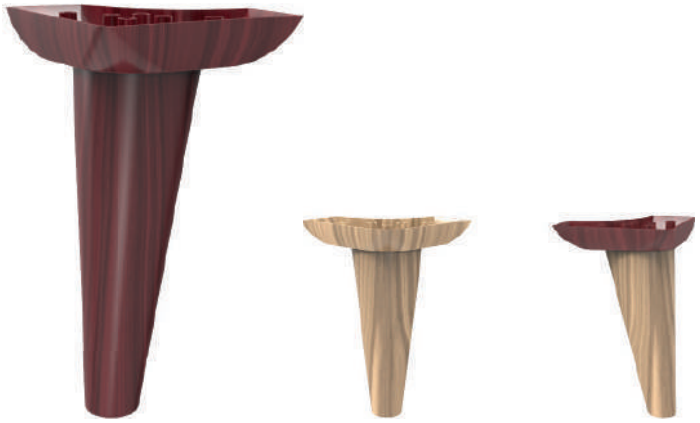

V327

Y356

Y158 Kenzo Edge Ayak 110 mm

Y361 Kenzo Edge Ayak 130 mm

Y362 Kenzo Edge Ayak 145 mm

Y363 Kenzo Edge Ayak 170 mm

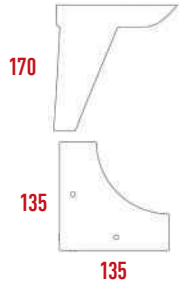

Y364 Kenzo Edge Ayak 230 mm

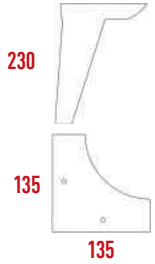

Y365 Kenzo Edge Ayak 270 mm

TASARIM TESCİL

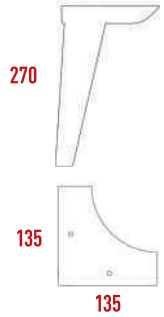

Y357 Mokka Dupont Ayak 134 mm

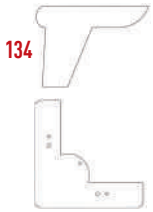

R258 Mokka Dupont Ayak 149 mm

Y358 Mokka Dupont Ayak 174 mm

Y359 Mokka Dupont Ayak 234 mm

Y360 Mokka Dupont Ayak 274 mm

R235 Epidose Berjer Ayak

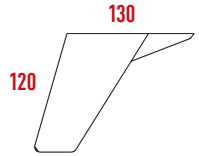

R234 Epidose Ayak

TASARIM TESCİL

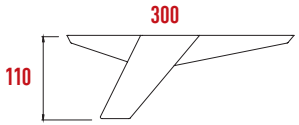

R216 Laviva Ayak 160x160 mm

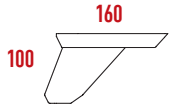

R217 Laviva Ayak 250x160 mm

TASARIM TESCİL

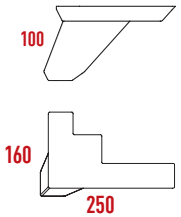

R284 Zingora Ayak 100 mm

TASARIM TESCİL

R283 Perla Köşe Ayak

TASARIM TESCİL

R285 Zingora Ayak 180 mm

R231 Vanilya Köşe Ayak

T190 Toledo Ayak

TASARIM TESCİL

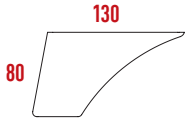

T184 Montana Berjer Ayak

TASARIM TESCİL

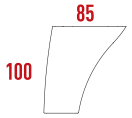

T171 Silva Berjer Ayak

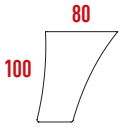

Y515 Rodos Berjer Ayak

T208 Zenit Köşe Ayak TASARIM TESCİL

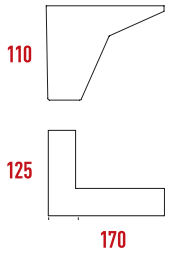

S130 Rapid Ayak

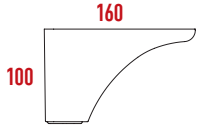

T209 Zenit Berjer

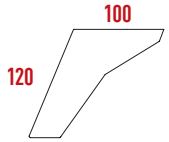

T168 Montana Köşe Ayak TASARIM TESCİL

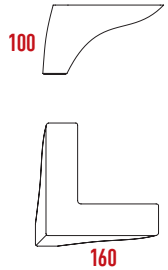

T194 Class Berjer Ayak

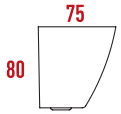

S136 Cordoba Ayak

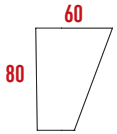

T185 Pablo Ayak 80 mm

TASARIM TESCİL

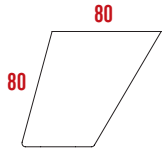

T161 Pablo Ayak 110 mm

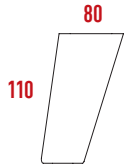

T199 Domino Berjer Ayak 124 mm

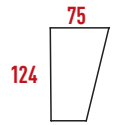

P1705 Domino Berjer Ayak 143 mm

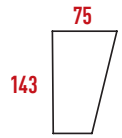

R227 Lapessa Berjer Ayak 140 mm

TASARIM TESCIL

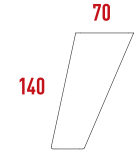

Y464 Lapessa Berjer Ayak 180 mm

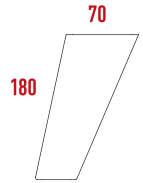

S122 Atlanta Berjer Ayak 100 mm

Y389 Atlanta Berjer Ayak 120 mm

R219 Atlanta Berjer Ayak 140 mm

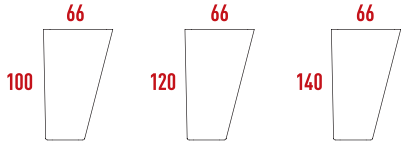

P1067 Vista Berjer Ayak

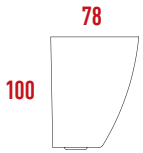

V301 Dekora Ayak

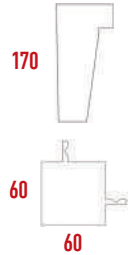

V313 Anita Ayak

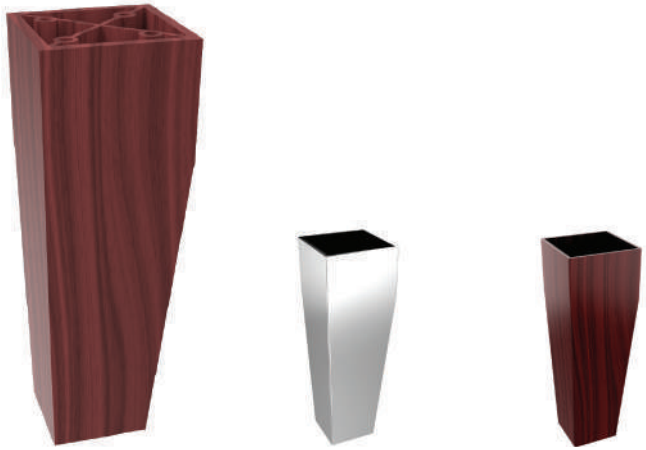

KAYPLAS®

P832 Vento Ayak 140 mm

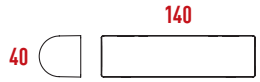

P971 Vento Ayak 120 mm

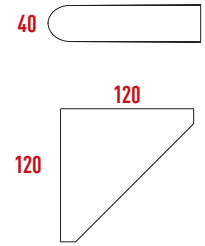

P973 Vento Ayak 270 mm

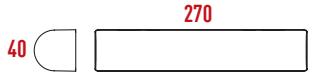

P972 Vento Ayak 160 mm

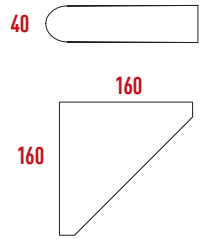

T165 Panamera Ayak Kısa 123 mm

TASARIM TESCİL

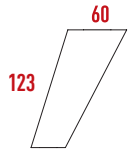

T169 Panamera Ayak Uzun 150 mm

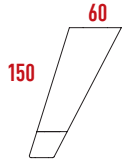

Y354 Rustik Ayak

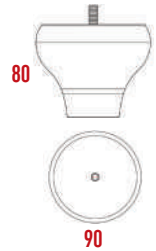

S146 Vira Ayak

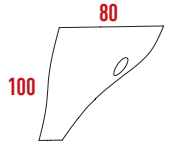

T213 Seat Ayak
180x60 mm

S147 Seat Ayak
150x60 mm

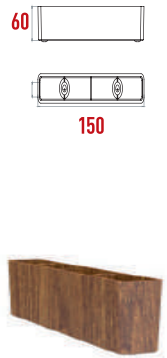

T172 Seat Köşe Ayak
160x160 mm

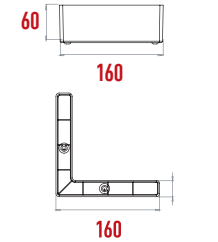

T212 Seat Köşe Ayak
180x180x60 mm

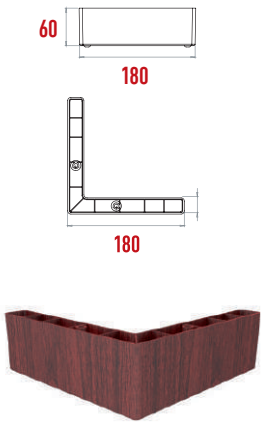

S151 Seat Köşe Ayak
200x200x60 mm

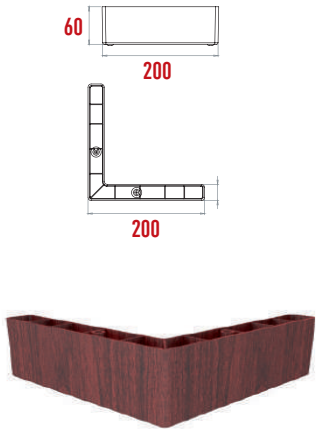

R226 Sofa Düz Ayak 150x50 mm

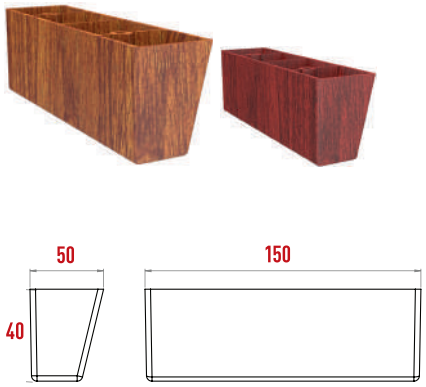

R224 Sofa Kare Ayak 100x100x50 mm

R225 Sofa Kare Ayak 140x140x50 mm

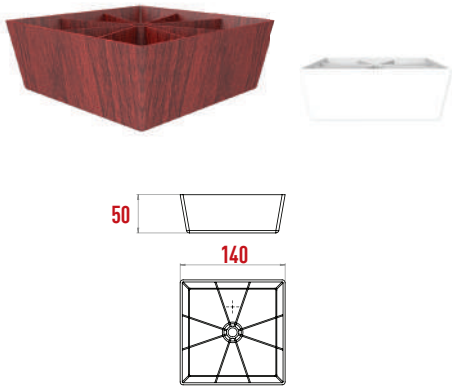

T202 Palermo Ayak

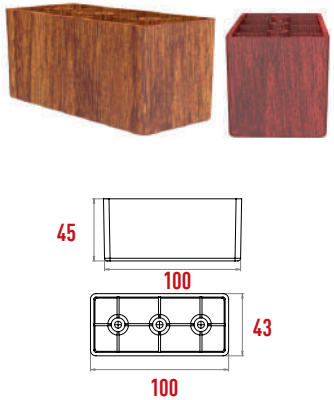

P948 Cosmo Berjer Ayak Kısa

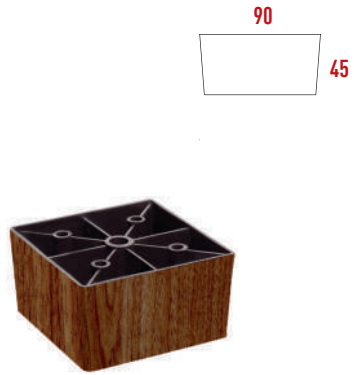

T193 Efes Ayak

S131 Frezya Berjer Ayak

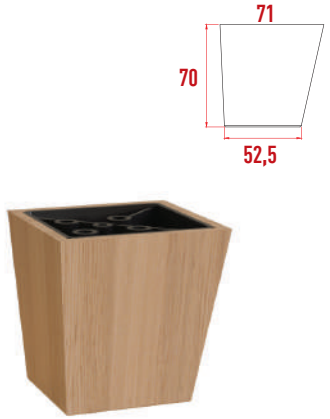

S150 Seat Kare Ayak

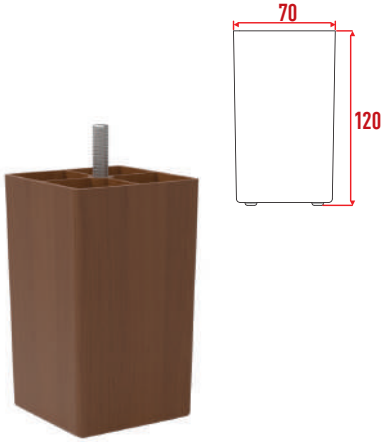

P911 Atena Berjer Ayak

P935 Karel Berjer Ayak

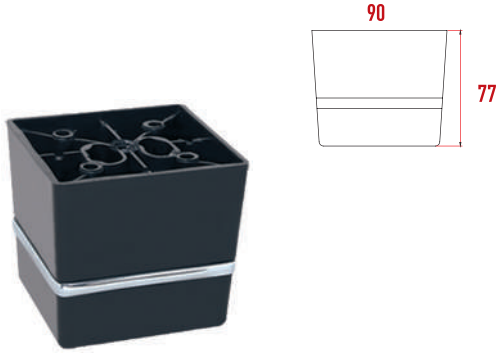

P910 Riga Berjer Ayak

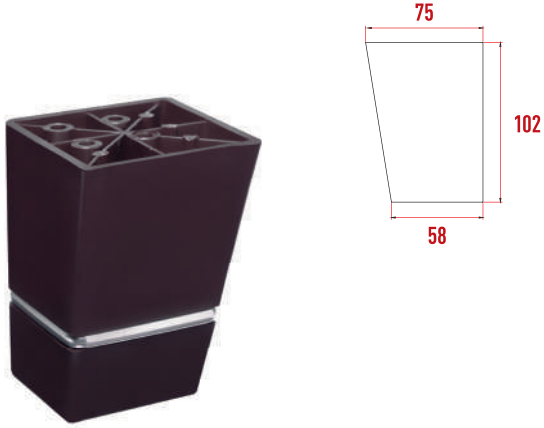

KAYPLAS®

R220 Köşe Ayak 130x130x29 mm

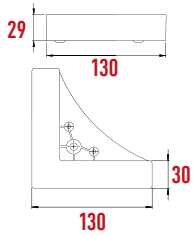

P1701 Angel Ayak

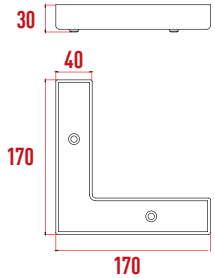

P1704 Scala Ayak

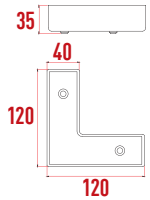

S119 Valencia Ayak

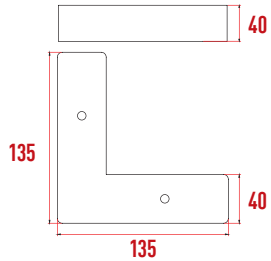

P940 Akuamarin Köşe Ayak

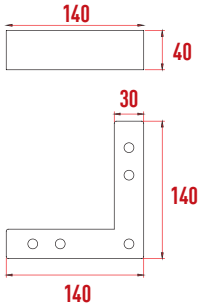

P999 Köşe Ayak 140x140x40 mm

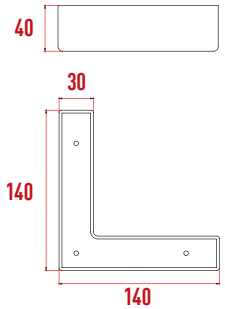

P997 Köşe Ayak 160x160x40 mm

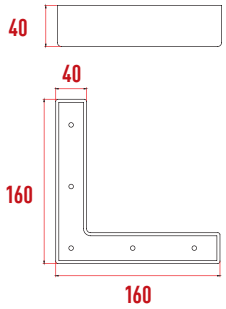

P998 Köşe Ayak 180x180x40 mm

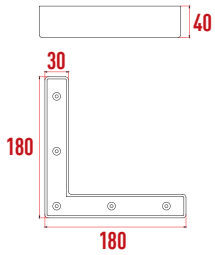

P1043 Linea Köşe Ayak Krom Fitilli

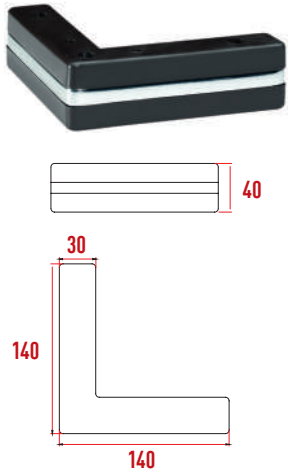

P934 Karel Köşe Ayak

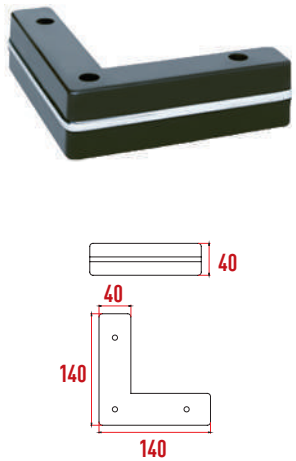

P861 Setra Köşe Ayak Krom Fitilli

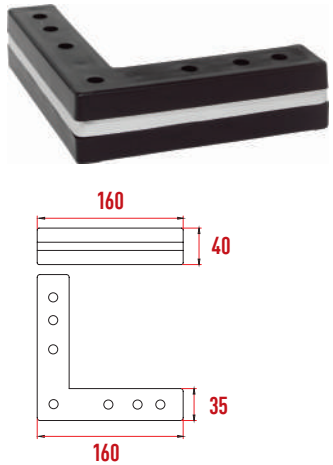

P928 Stil Köşe Ayak Krom Fitilli

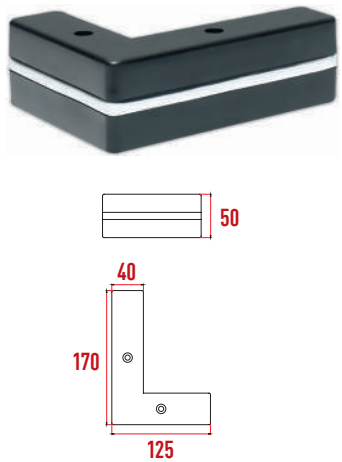

P970 Metro Köşe Ayak Krom Fitilli

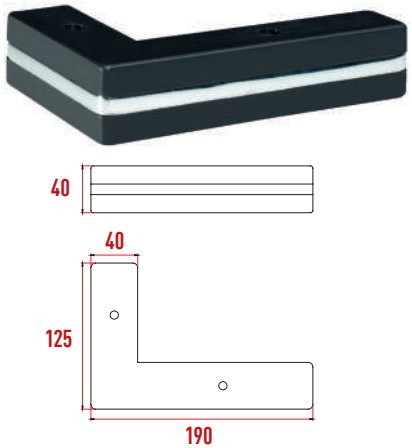

P1350 Tunç Köşe Ayak

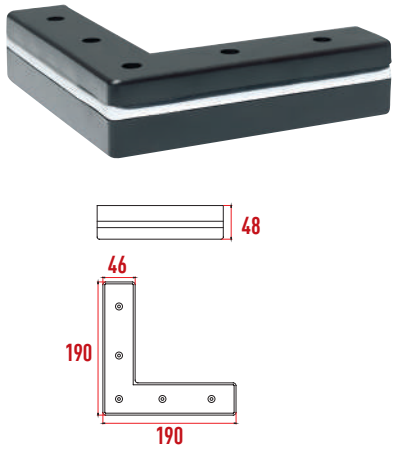

P1031 Köşe Ayak Krom Fitilli 150x150x50 mm

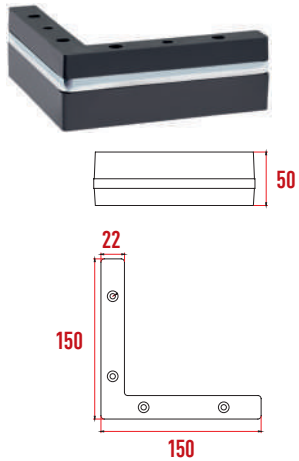

P986 Köşe Ayak 200x200x42 mm

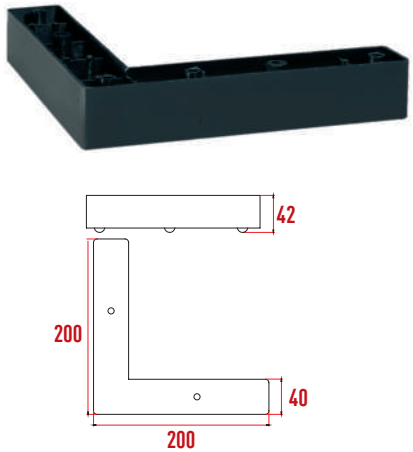

S116 Marsilya Ayak

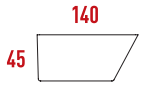

T163 Teksas Ayak

T162 Orlando Ayak

P941 Kehribar Köşe Ayak

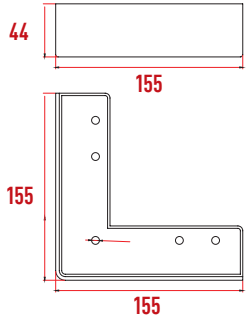

P831 Köşe Ayak 140x140x50 mm

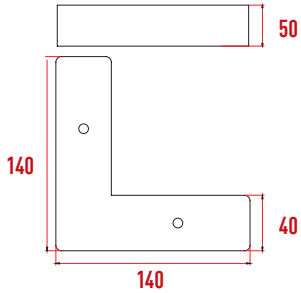

P1038 Lal Köşe Ayak

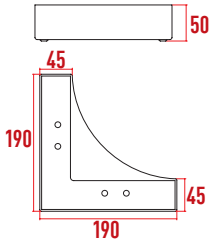

P830 Köşe Ayak 200x200x50 mm

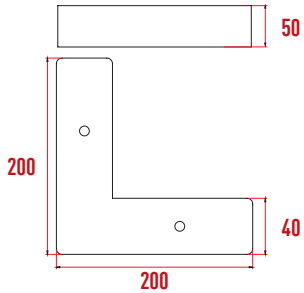

S132 Olimpia Ayak Krom Ft.
150x150x50 mm

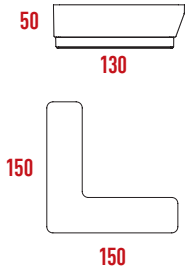

S137 Olimpia Ayak Krom Ft.
180x180x50 mm

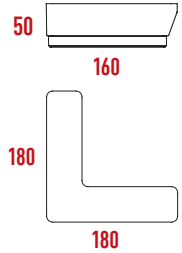

S154 Olimpia Ayak
150x150x50 mm

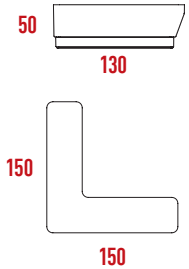

S153 Olimpia Ayak
180x180x50 mm

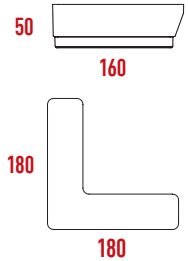

P848 Cenova Ayak

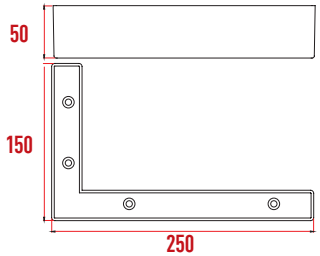

R290 Tunus Ayak

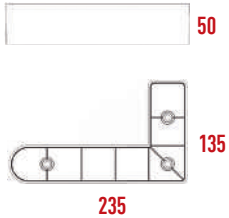

S101 Oscar Ayak

P1009 Olivia Ayak

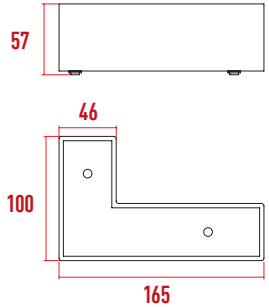

Y427 Lina Köşe Ayak 180x180x60 mm

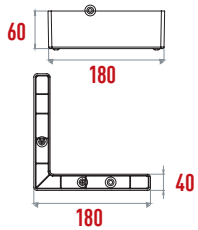

P875 Elitra Ayak
200x100x50 mm

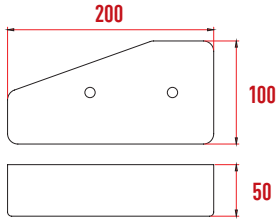

P876 Elitra Ayak 2- 3'lü
250x100x50 mm

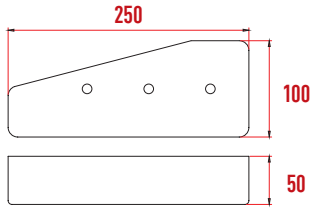

Y382 Kingstone Ayak 140x50 mm

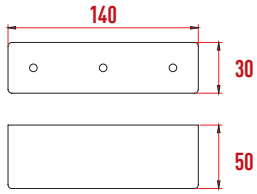

P3125 Prestij Ön Ayak

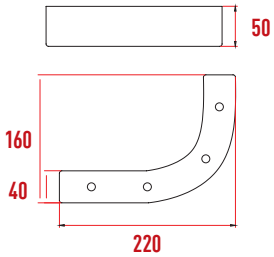

P874 Prestij Arka Ayak

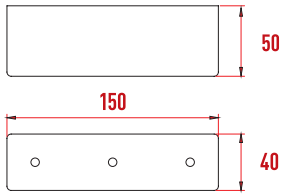

Y383 Kingstone Ayak 220x50 mm

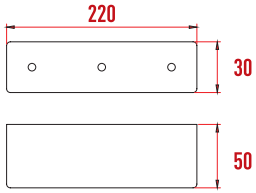

KAYPLAS®

Y511 Dupont Ayak 80 mm

V347 Dupont Ayak 100 mm

R244 Dupont Ayak 115 mm

R245 Dupont Ayak 140 mm

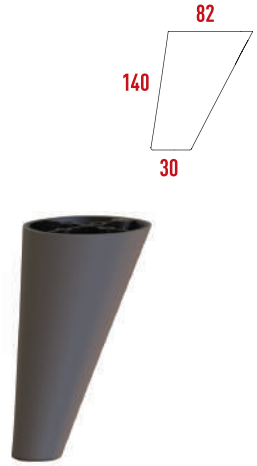

V318 Dupont Ayak 200 mm

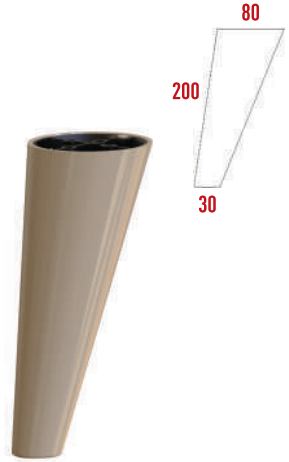

Y353 Dupont Ayak 240 mm

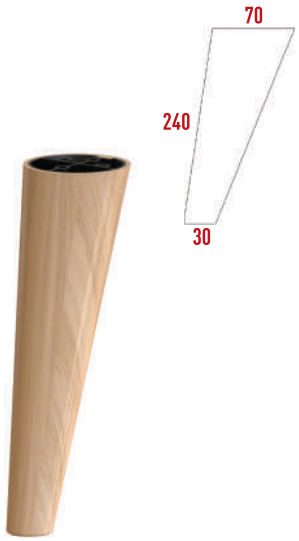

Y580 Dupont Ayak 150 mm

V351 Dupont Ayak 170 mm

Y590 Dupont Ayak 180 mm

Y575 Dupont Ayak 200 mm

R218 Serace Ayak 81 mm

T176 Serace Ayak 105 mm

S134 Nero Ayak

Y544 Vizon Ayak 100 mm

Y718 Vizon Ayak 120 mm

Y592 Vizon Ayak 140 mm

R221 Konik Gizli Ayak 48 mm

R222 Konik Gizli Ayak 75 mm

S140 Malta Ayak 131 - 134 mm

P856 Nevada Ayak 115 mm

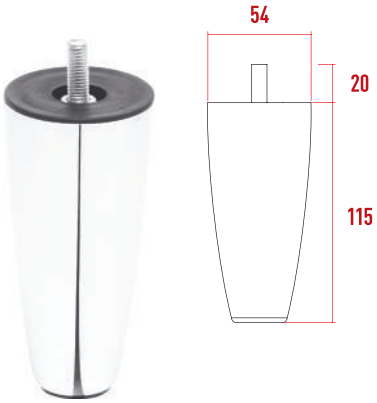

Y873 Gala Ayak 125 mm

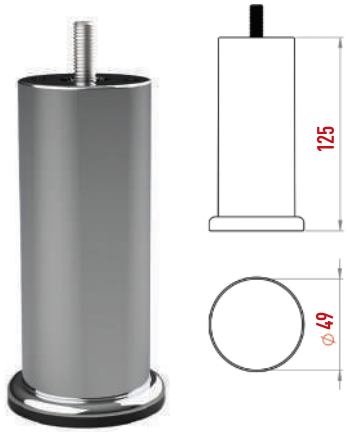

Y804 Grace Gizli Ayak 120 mm

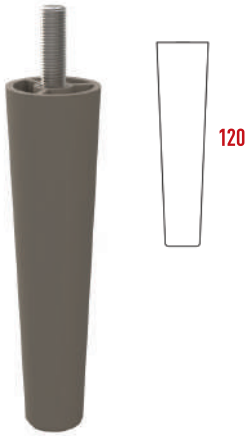

V312 Malta Ayak 148 mm

R223 Nevada Gizli Ayak 110 mm

V306 Nevada Gizli Ayak 132 mm

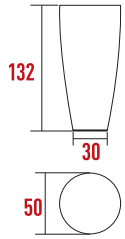

Y516 Nevada Gizli Ayak 138 mm

Y517 Nevada Gizli Ayak 142 mm

Y566 Nevada Gizli Ayak 150 mm

Y551 Nevada Gizli Ayak 200 mm

KAYPLAS®

R214 Arizo Ayak 95 mm

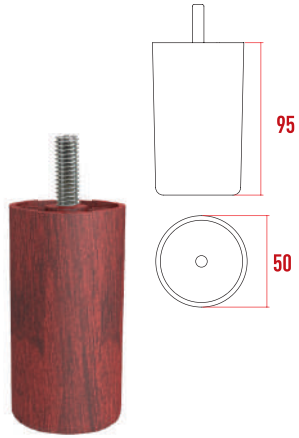

P1093 Arizo Ayak 100 mm

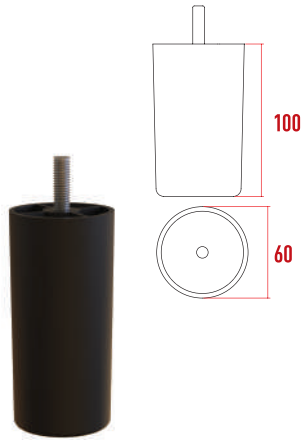

R228 Arizo Ayak 106 mm

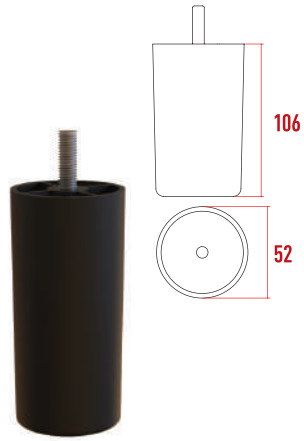

P1050 Arizo Ayak 120 mm

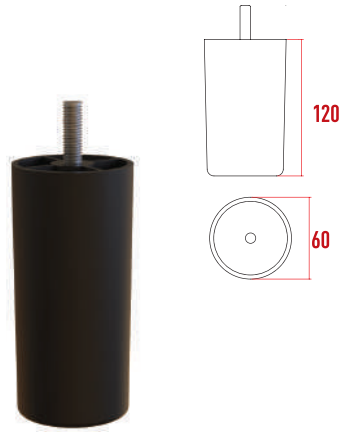

Y866 Arizo Ayak 140 mm

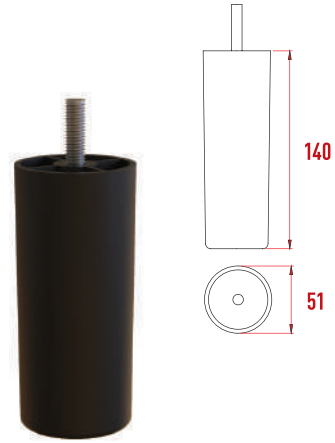

P855 Arizo Ayak 150 mm

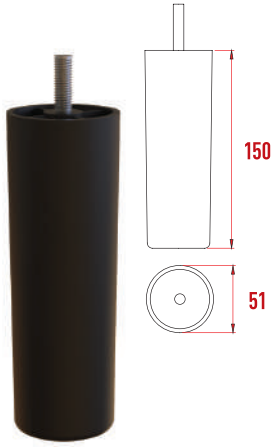

Y508 Gizli Ayak 160 mm

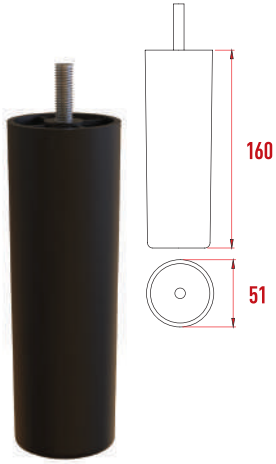

Y793 Gizli Ayak 168 mm

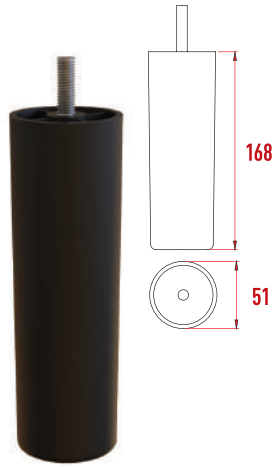

Y506 Gizli Ayak 175 mm

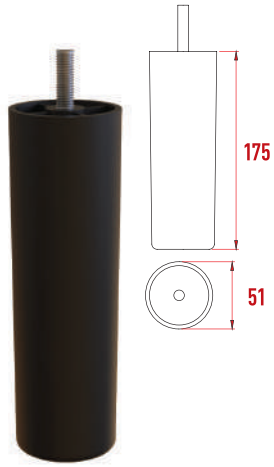

R257 Arizo Ayak 190 mm

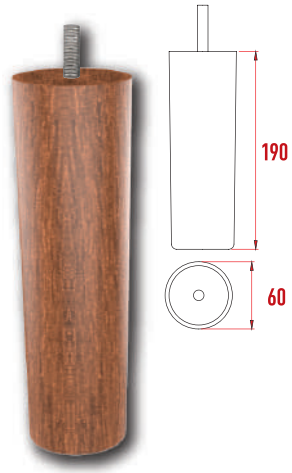

Y880 Arizo Ayak 240 mm

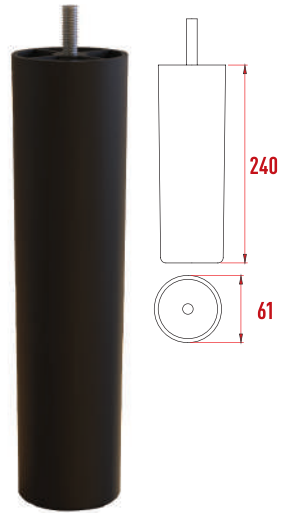

R294 Gizli Ayak 74 mm

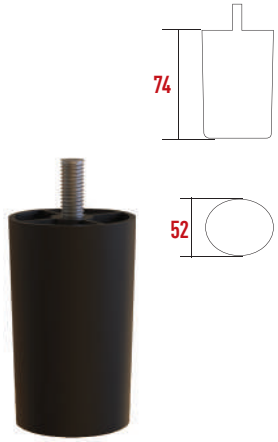

R293 Gizli Ayak 92 mm

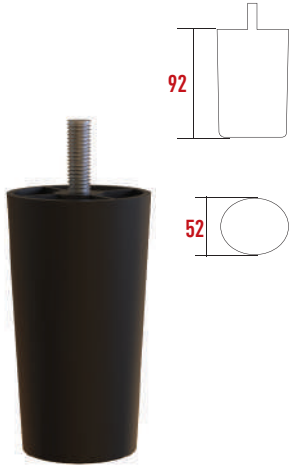

V316 Gizli Ayak 138 mm

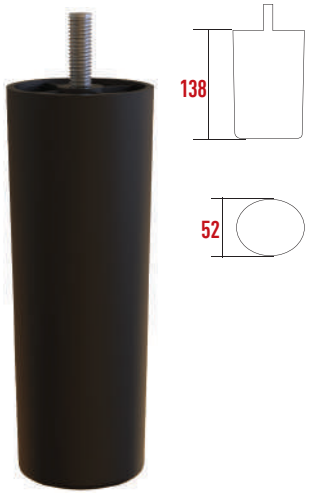

Y837 Gizli Ayak 142 mm

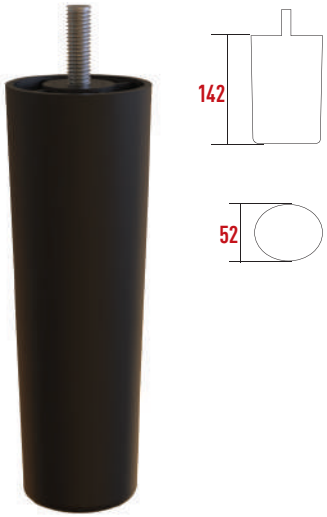

Y638 Berlino Silindir Ayak 50 mm

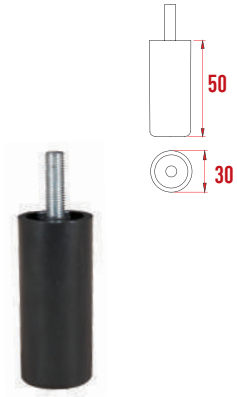

S114 Berlino Silindir Ayak 80 mm

S115 Berlino Silindir Ayak 100 mm

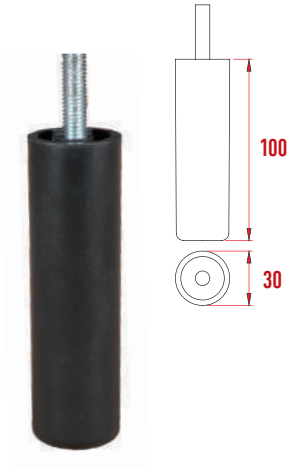

Y861 Ayarlı Ayak 95 - 138 mm

Y862 Ayarlı Ayak 138 - 175 mm

Y863 Ayarlı Ayak 170 - 220 mm

D223 Milano Ayak 75 mm

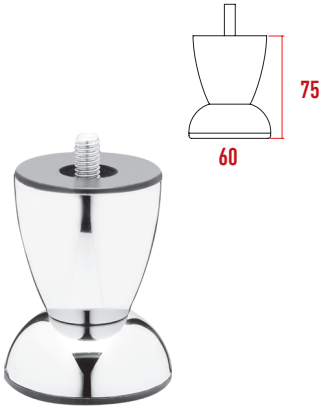

D235 Milano Ayak 100 mm

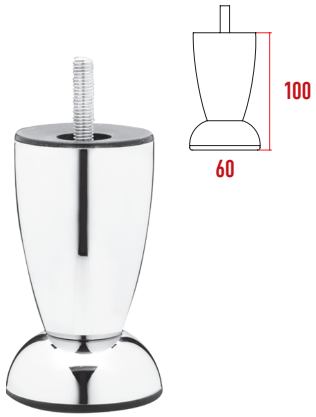

D295 Milano Ayak 115 mm

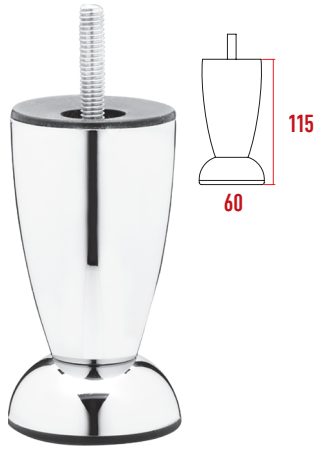

D248 Turmalin Ayak

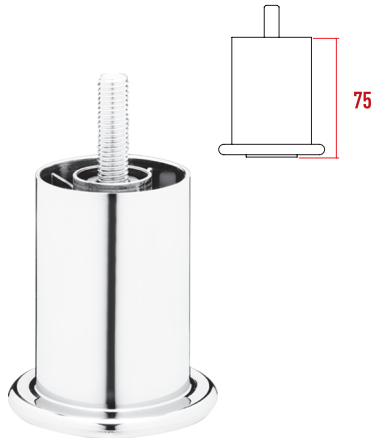

P1068 İnnova Ayak 100 mm

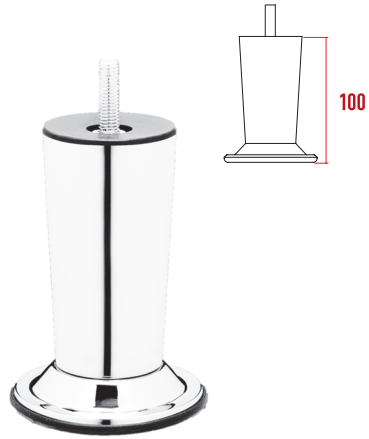

P1022 Lale Ayak 45 mm

P1045 Lale Ayak Çakmalı

P990 Verona Ayak

P987 Verona Ayak Krom Çakmalı

P921 Miranda Ayak Krom

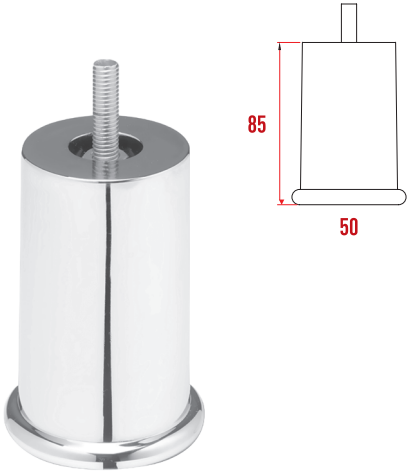

D278 Miranda Kol Plastik Krom

D215 Begonya Ayak Çakmalı

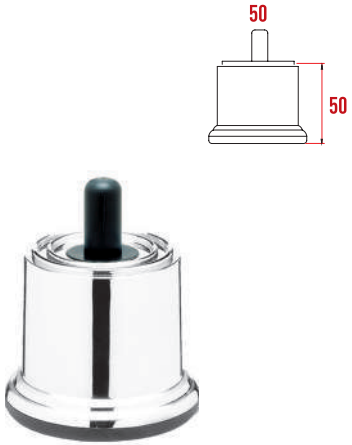

D246 Begonya Ayak Civatalı

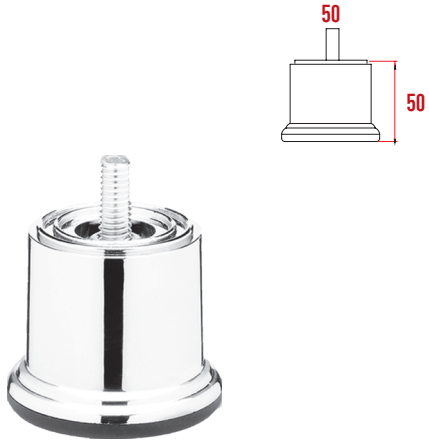

P980 Kelepir Ayak 45 mm

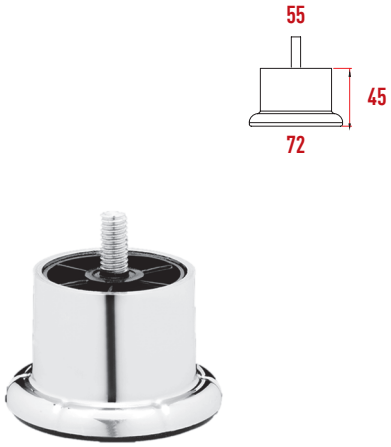

P982 Kelepir Ayak Çakmalı 45 mm

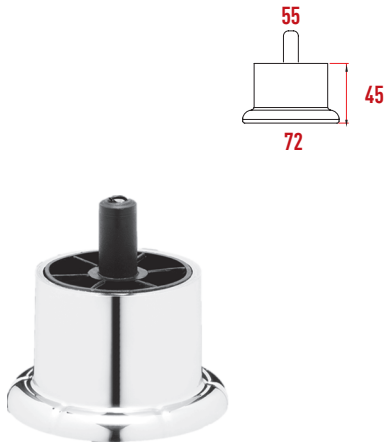

P981 Kelepir Ayak 72 mm

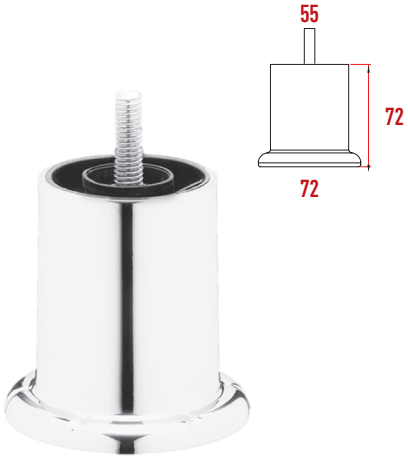

P1011 Luna Ayak 57 mm

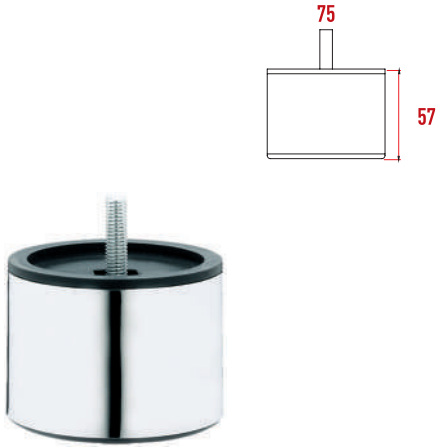

D249 Anemon Ayak

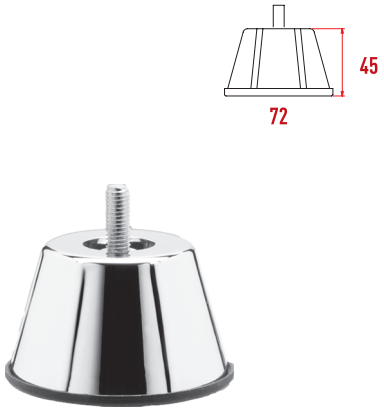

D254 Anemon Ayak Çakmalı

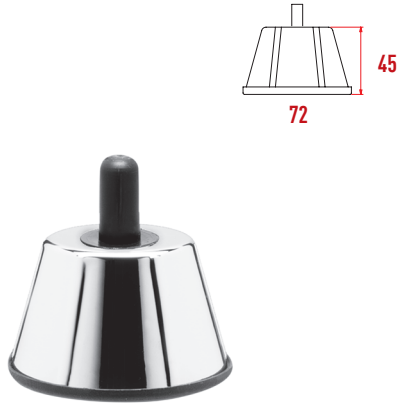

D250 Kadife Ayak

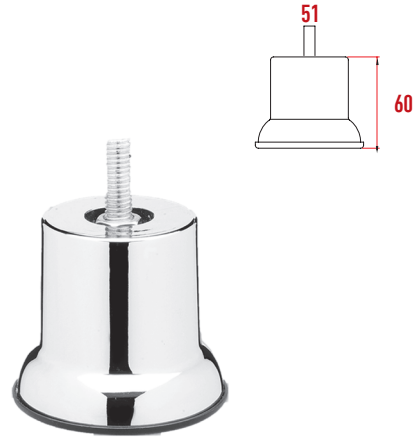

D237 Kadife Ayak Çakmalı

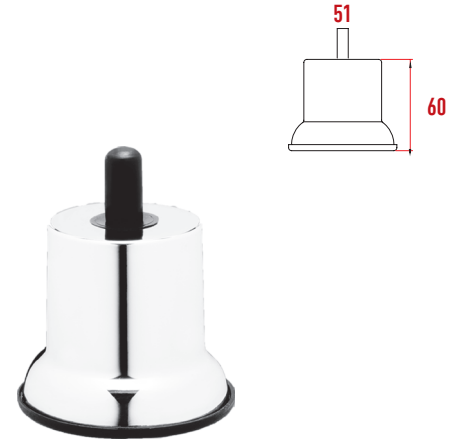

P888 Marla Ayak Civatalı

P889 Marla Ayak Çakmalı

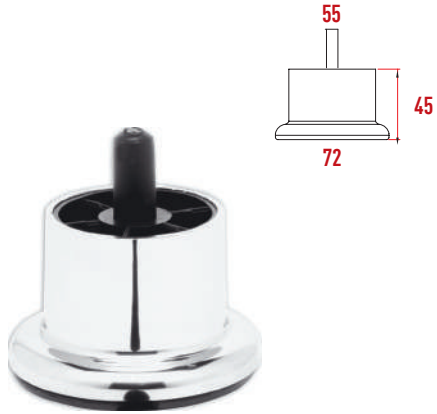

P885 Story Ayak

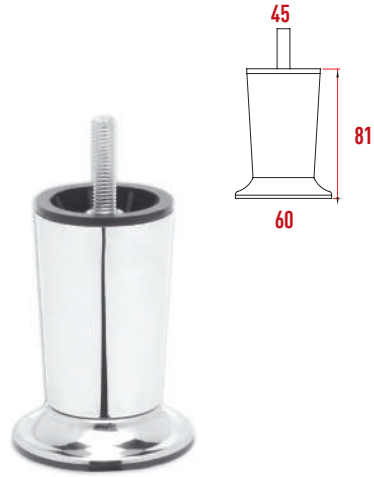

D268 Luna Kol Plastiği

D276 Hera Kol Plastiği

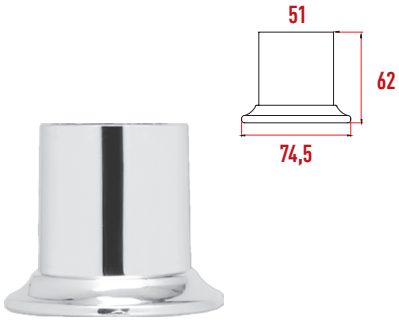

D219 Safir Kol Plastiği Çizgili

P871 Karlin Ayak

D178 Safir Kol Plastiği Desenli

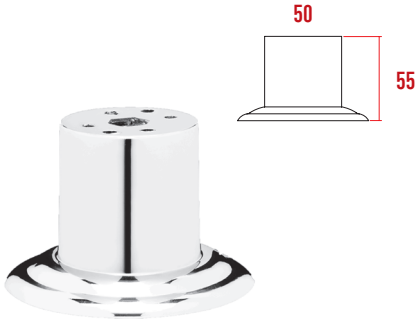

D243 Kol Pls. Montaj Aparatı

P905 Fullex Ayak 82 mm

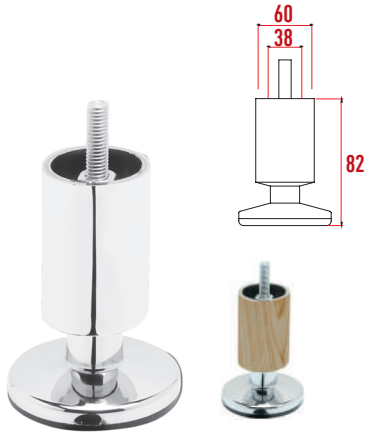

KAYPLAS®

P1702 Doğa Ayak

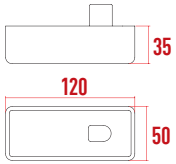

P1029 Linda Ön Ayak

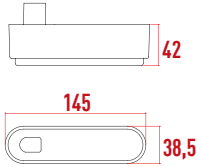

P1010 Bermuda Ayak

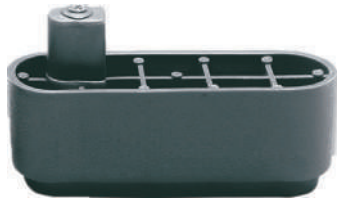

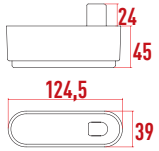

P1013 Elips Ayak

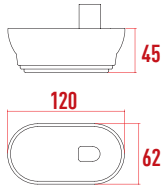

P936 Dinamik Ayak

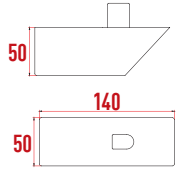

P1079 Orkide Ayak

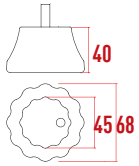

P1078 Zambak Ayak

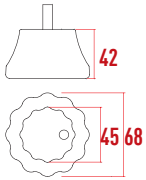

P1026 Lale Ayak

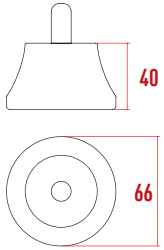

P1018 Vizyon Ayak

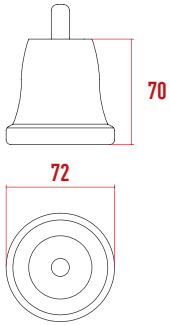

P1021 Vizyon Ayak Çakmalı

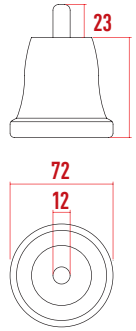

P995 Angel Gizli Ayak

P906 Gizli Ayak Civatalı 40 mm

P957 Fiore Gizli Ayak 45 mm

P907 Gizli Ayak Civatalı 50 mm

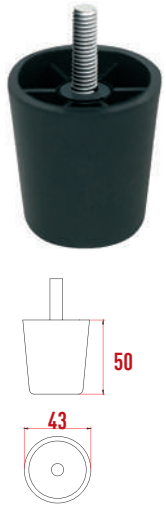

P1000 Baza Ayağı Büyük 57 mm

R281 Gizli Ayak 57 mm

P992 Kansas Ayak

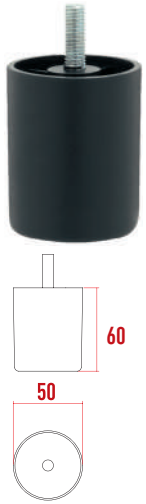

S126 Gizli Ayak Civatalı 72 mm

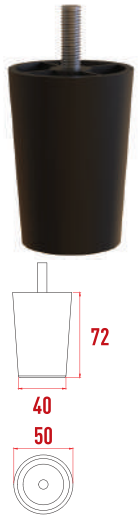

P988 Forte Gizli Ayak 77 mm

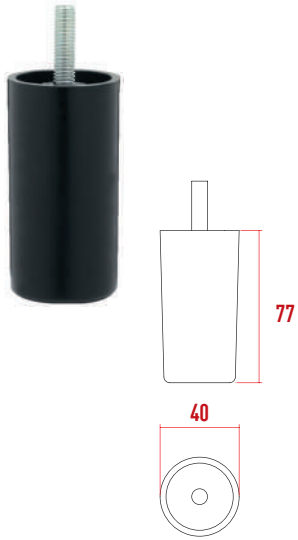

R265 Tekerlekli Ayak 120 mm

P1015 Galaxy Ayak Geniş

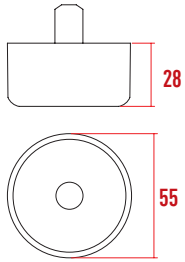

P1014 Galaxy Ayak Pimsiz

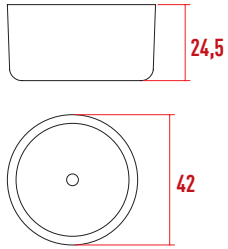

P1077 F-305 Ayak 30 mm

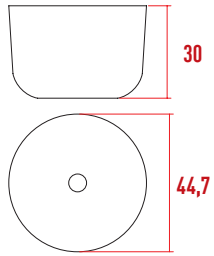

Y809 F-305 Ayak 40 mm

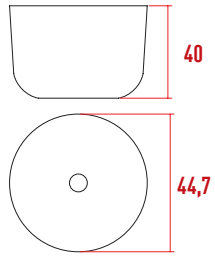

D185 Galaxy Ayak Pabuçlu

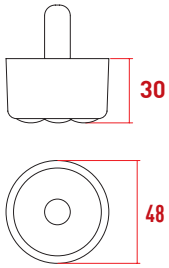

P1507 Ayak H102

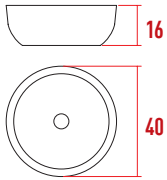

P1019 Hukla Ayak

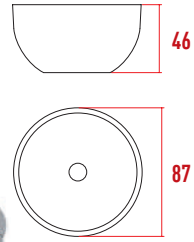

P1058 Üçgen Ayak

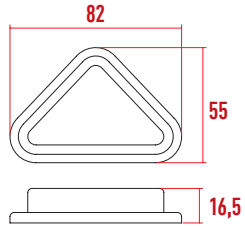

P938 Gizli Ayak Çakmalı 40 mm

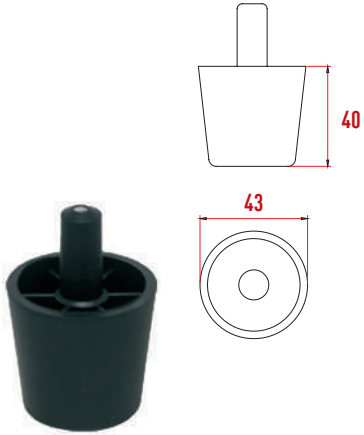

P937 Gizli Ayak Çakmalı 50 mm

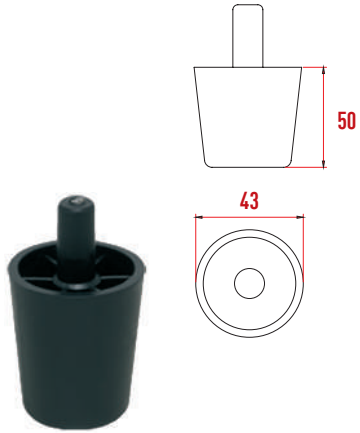

P949 Gizli Ayak Çakmalı 45 mm

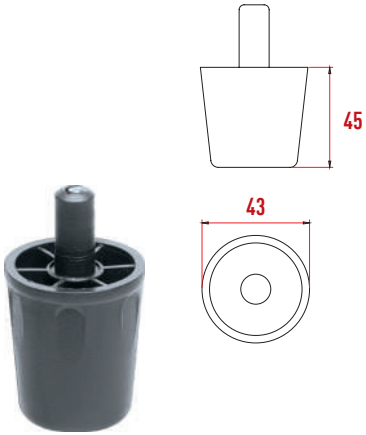

P1027 Linda Arka Ayak

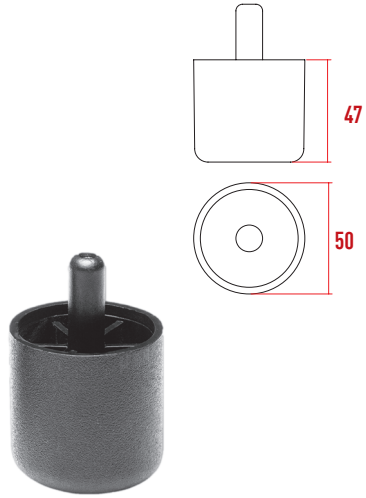

P914 Atena Gizli Ayak 65 mm

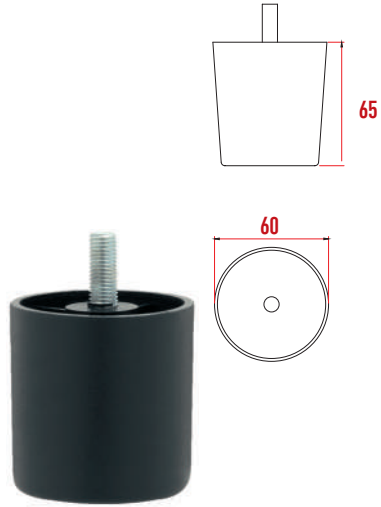

P854 Diana Ayak

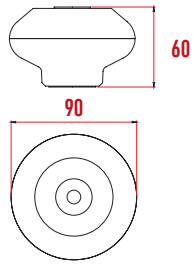

V332 Desperado Ayak 180 mm

Y540 Sahel Masa Ayağı 76 cm

Y541 Sahel Masa Ayağı Sacı

Plastik Köşebentler

P1122 Mini Köşebent 85 mm

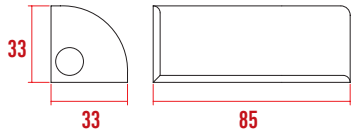

P1102 Kısa Orta Köşebent 98 mm

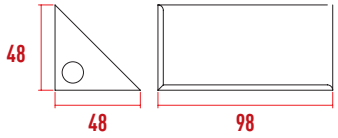

P1104-4 Somunlu Köşebent 115 mm

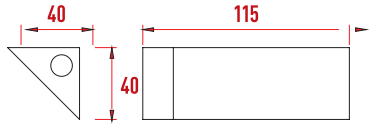

P1119 Best Köşebent 115 mm

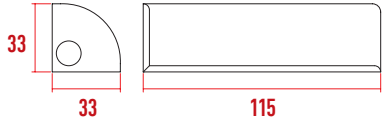

P1131 Boytaş Köşebent 135 mm

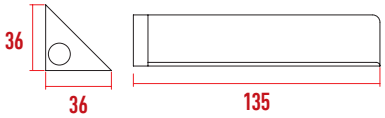

P1108-1 Star Köşebent Sağ 150 mm

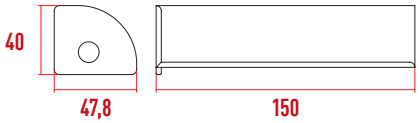

P1108-2 Star Köşebent Sol 150 mm

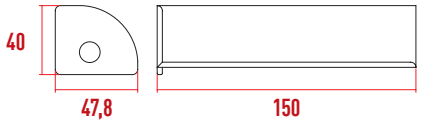

P1108-0 Star Köşebent Orta 150 mm

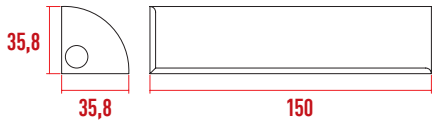

P1104-3 Somunlu Köşebent 150 mm

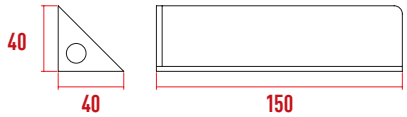

P1115 Vapur Köşebent Kulaklı 160 mm

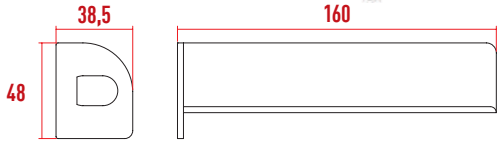

P1117 Vapur Köşebent Kulaksız 160 mm

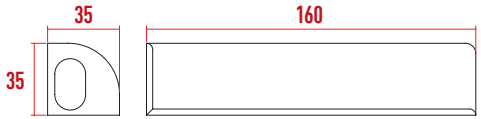

P1103 Takviyeli Köşebent Kısa

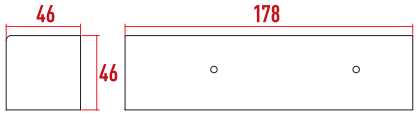

P1100-0 Boytaş Köşebent Orta 180 mm

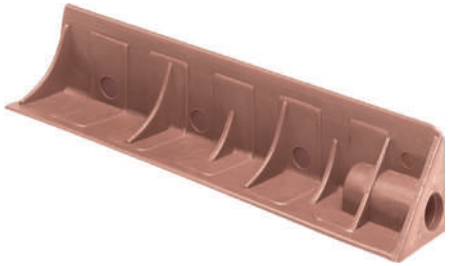

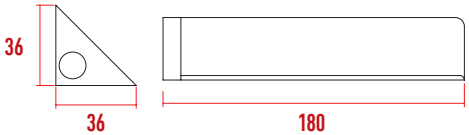

S133 Takviyeli Köşebent Somunlu 183 mm

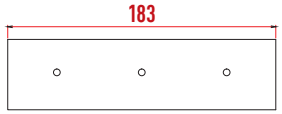

P1118 Takviyeli Köşebent 222 mm

P1130 Takviyeli Köşebent Somunlu 222 mm

Y404 Gizli Ayak Bağlantı Pls. Kulaklı

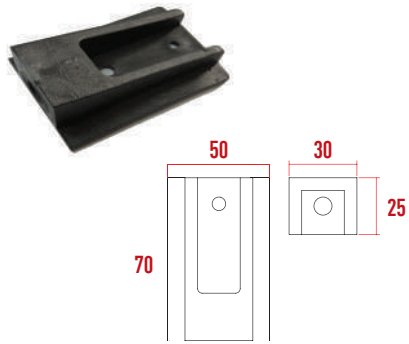

P1105-1 Gizli Ayak Bağlantı Pls. Merit Pimli

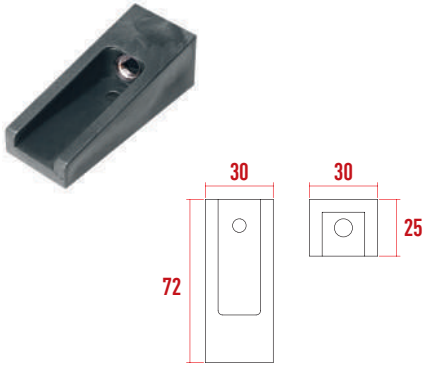

P1105-2 Gizli Ayak Bağlantı Pls.

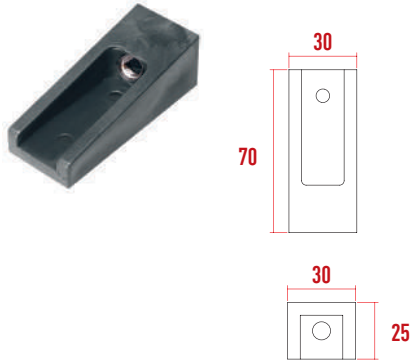

P1105-5 Gizli Ayak Bağlantı Pls. Çakmalı

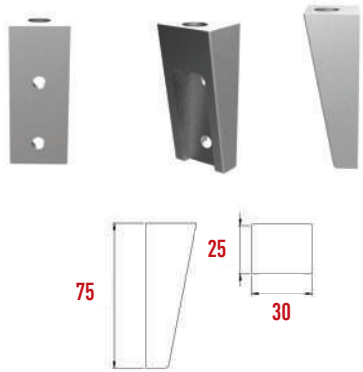

Baza Ürünleri

P2041 Baza Başlık Tıpası 3'lük

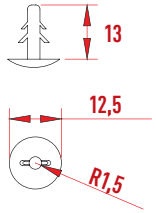

P2001 Baza Başlık Tıpası

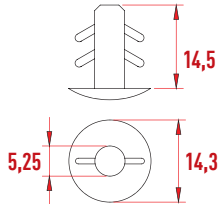

D108 Baza Başlık Tıpası 12'lik

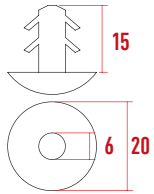

P2040 Baza Birleştirici

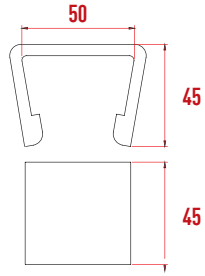

R279 Baza Birleştirici 40'lık

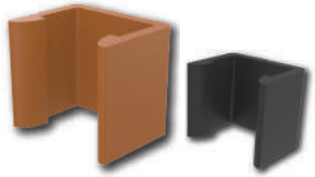

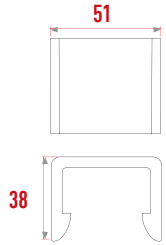

P2027 H Maşa

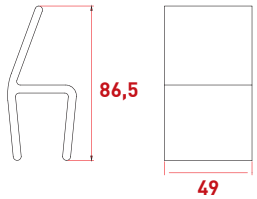

R282 Demonte Baza Lata Papucu

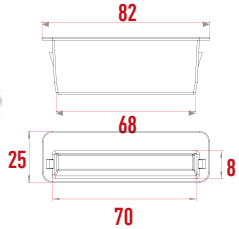

P2012 Lata Yatağı

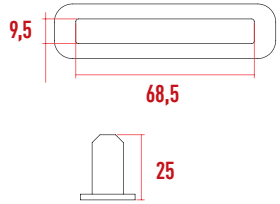

P1512 M6 Konik Bağlantı Vidası

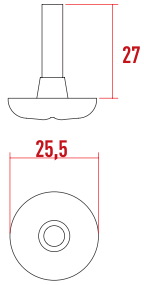

P2015 Lata Papucu

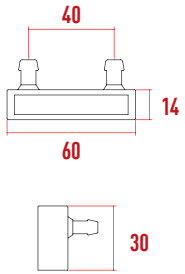

P2004 Baza Yüzüğü

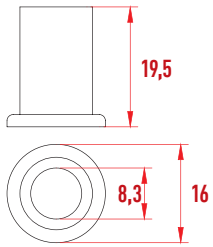

R271 Baza Başlık Soketi

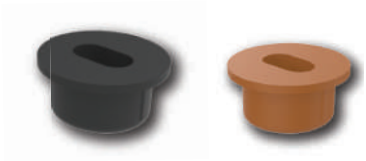

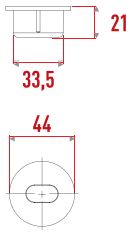

D124 Baza Denge Takozu 8 mm

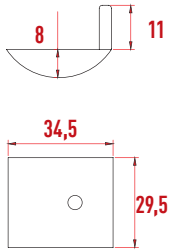

D110 Baza Denge Takozu 10 mm

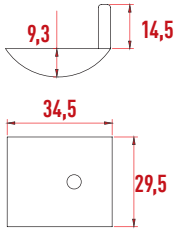

P2024 Stop Silindiri

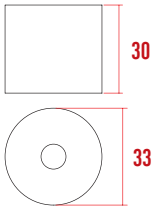

D313 Baza Üst Kapak Montaj Aprt.

D271 Baza Dengeleme Plastiği

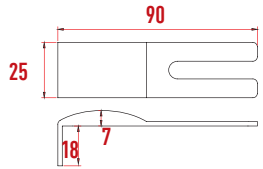

P1710 Estetica Üst Tabla Merkezleme

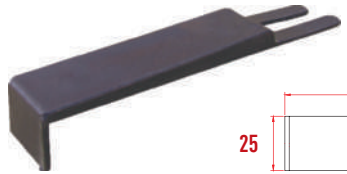

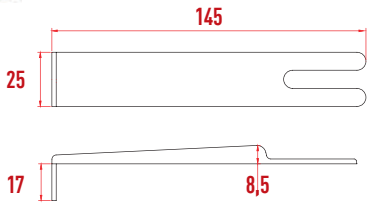

D303 Baza Stop Denge Plastiği

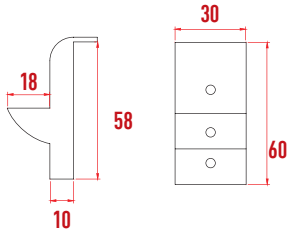

D269 Amortisör Emniyet Kilidi 142 mm

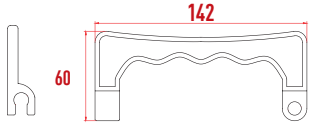

P2028 Baza Kulp Koruyucu

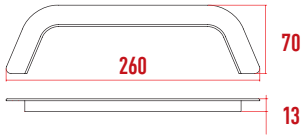

R266 Plastik Baza Üst Tabla Tutucu

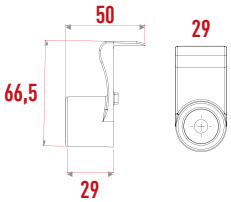

D109 Amortisor Emniyet Kilidi 165 mm

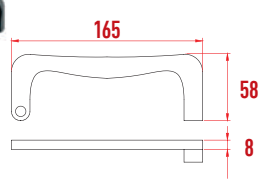

P2029 Hava Kapsülü 6 mm

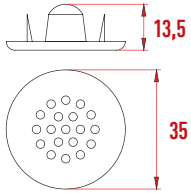

P1110 Üçgen Radüslü Köşebent

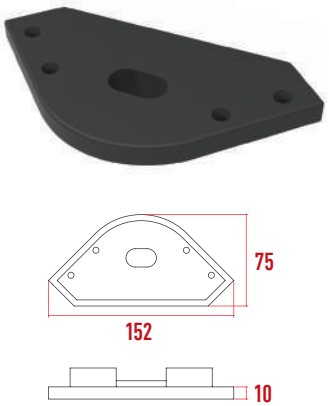

P1110-1 Üçgen Radüslü Köşebent Somunlu

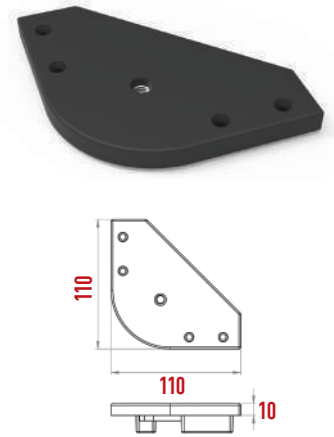

P1109 Üçgen Köşebent

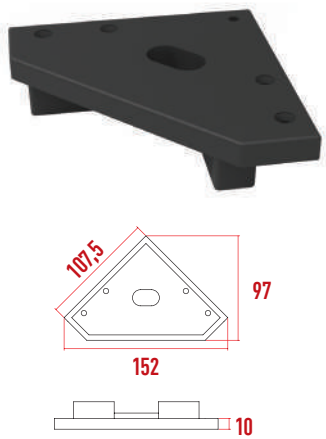

P1109-1 Üçgen Köşebent Somunlu

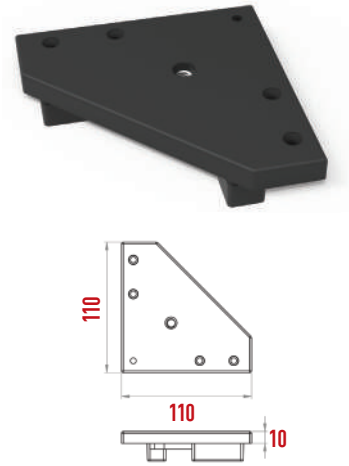

Y876 Üçgen Köşebent Üç Somunlu

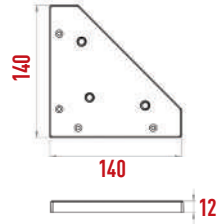

P1210-1 Metal Baza Alt Mdf Köşe Plastiği

P1210-2

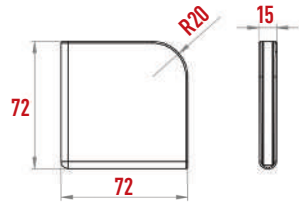

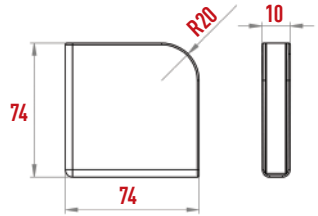

P1201 Koli Koruyucu

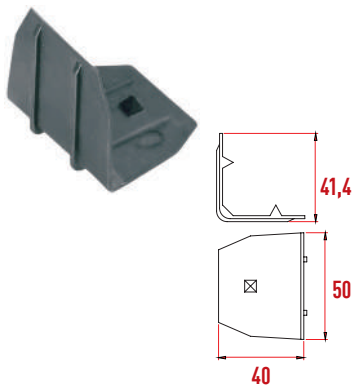

P1203 Üst Köşe Koruyucu

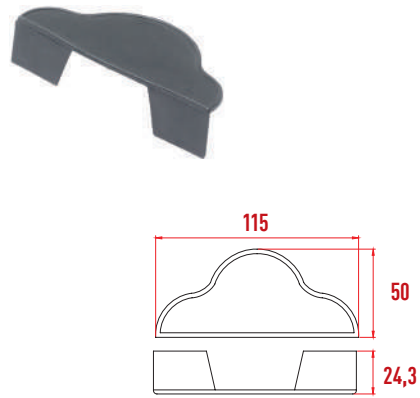

P1205 İlyada Kasa Koruyucu

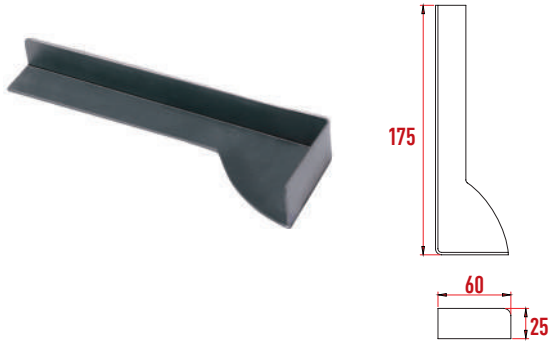

P1200 Alt Kasa Kanepe Koruyucu

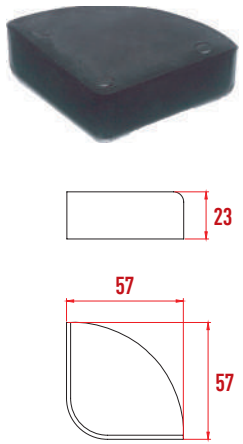

P3005 Modüler Köşe

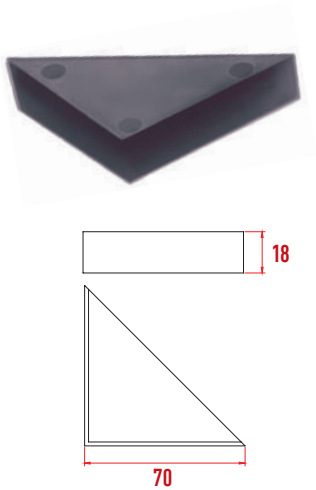

S125 Köşe Koruma Plastiği

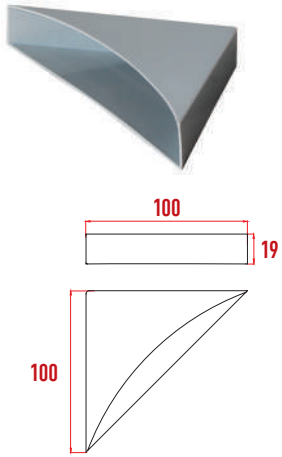

Modüler Ürünler

V305 Haifa Ayak

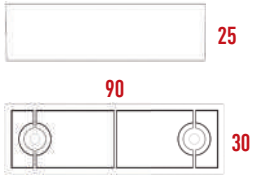

P3101 Modüler Üçgen Ayak

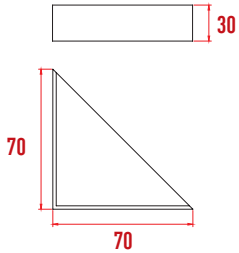

V333 Step Ayak

V335 Step Topuz Ayak

P3010 Kırlangıç Kama 14 mm

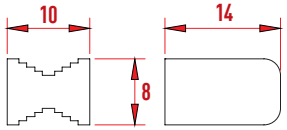

P3011 Kırlangıç Kama 20 mm

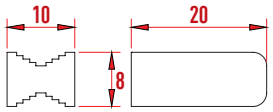

P3018 Kırlangıç Kama 30 mm

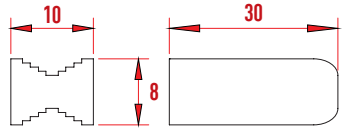

P3006 Baza Papucu

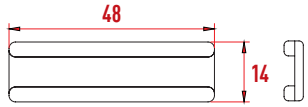

P3033 Kitaplık Ray Yükselticisi 16 mm

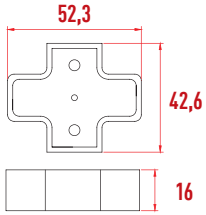

P3032 Kitaplık Ray Yükselticisi 21 mm

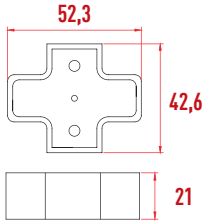

P3060 Menteşe Yükseltici 42 mm

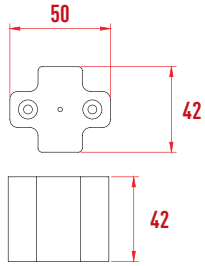

P3066 Kitaplık Ray Yükselticisi 50 mm

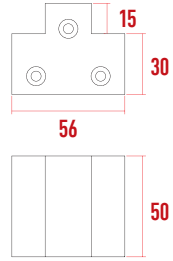

S121 Menteşe Yükseltici 74 mm

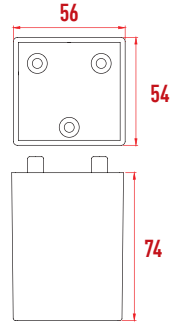

R269 Açılı Menteşe Yükseltici

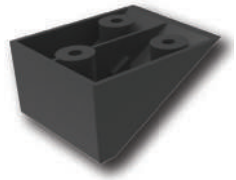

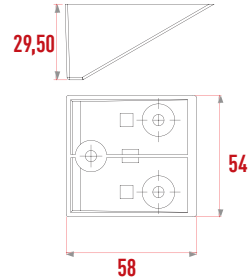

P3085 Casalisa Menteşe Yükseltici

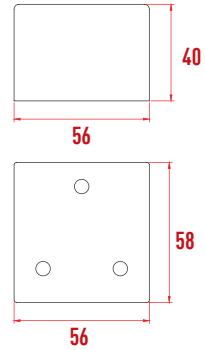

P3097 Plaza Menteşe Yükseltici

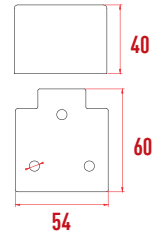

P3069 Menteşe Yükseltici 9,5 mm

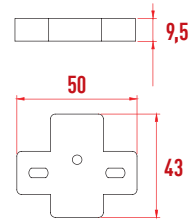

P3075 Menteşe Yükseltici 35 mm

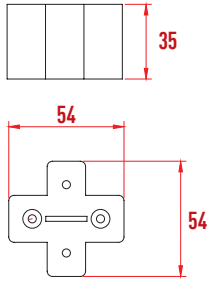

P3064 Menteşe Yükseltici 5 mm

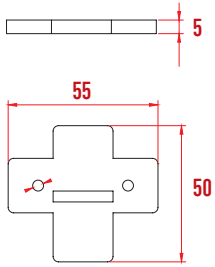

P3076 Monaco Menteşe Yükseltici 80 mm

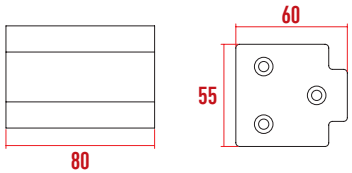

P3111 Enjoy Menteşe Yükseltici 18 mm

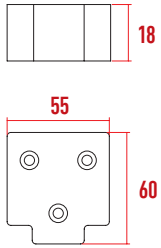

P3081 Rio Menteşe Yükseltici 70 mm

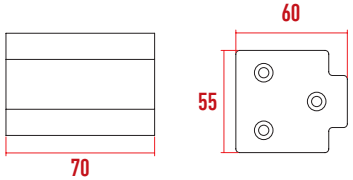

S135 Cordoba Menteşe Yükseltici

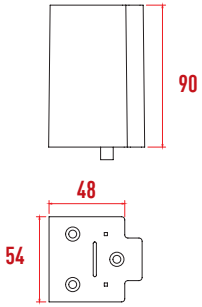

P3079 Kapak Stoplama Plastiği

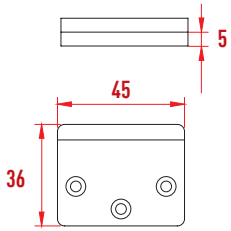

P3082 Rio Menteşe 30 mm

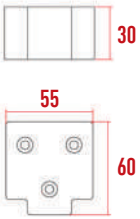

P3013 Çivili Kroşe Yeni

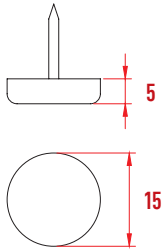

P3146 Tual Menteşe Yükseltici

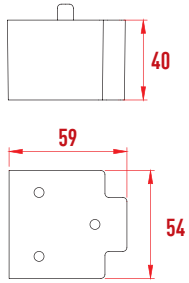

P3098 Alt Ara Bağlantı Plastiği

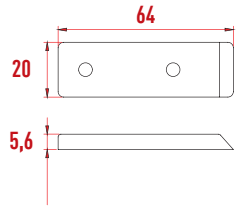

P3001 Dengeleme Kaması

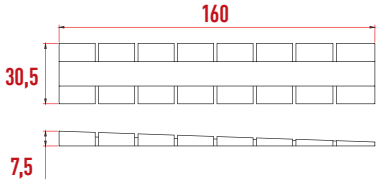

Y895 Autofix Bağlantı Elemanı

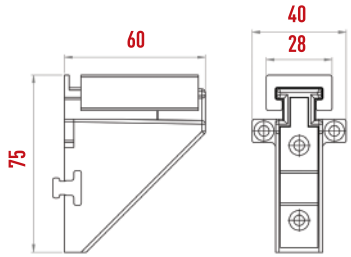

Diğer Ürünler

D117 Profil Takozu 20x20 mm

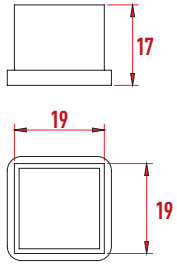

D118 Profil Takozu 20x30 mm

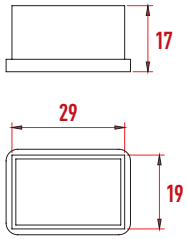

D147 Profil Takozu 20x40 mm

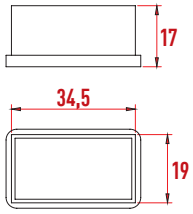

D119 Profil Takozu 25x25 mm

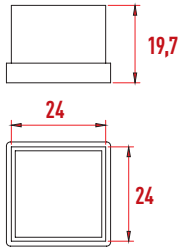

D120 Profil Takozu 30x30 mm

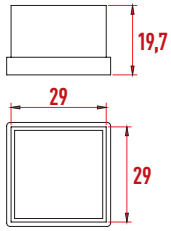

D146 Profil Takozu 30x40 mm

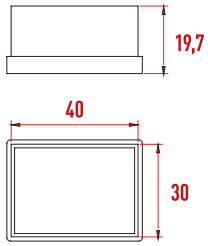

D145 Profil Takozu 40x40 mm

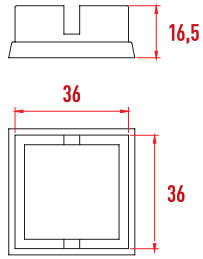

D259 Profil Takozu 50x50 mm

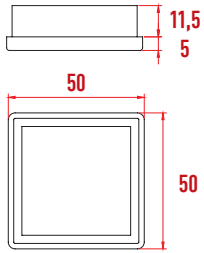

P1305-7 PVC L Radüslü

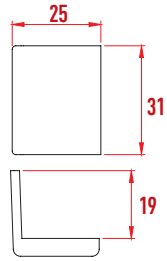

P1305 Pvc L Kahve

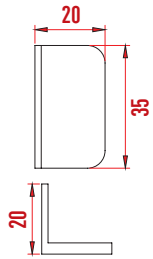

P1305-2 Boytaş Pvc L Siyah

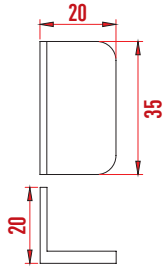

P1306 Pvc U Kahve

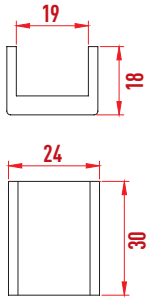

P1600 Tee Levha (mukavva yerine kullanılır)

P1601 Tee Şerit

18 Rulo Halinde
Standart 15 mm ve 18 mm eninde

D177 Kelebek Somun M6

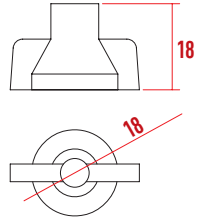

D132 Kelebek Somun 5/16

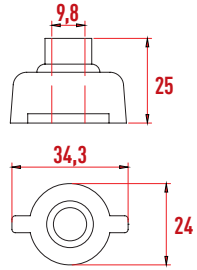

D176 Kelebek Somun M8

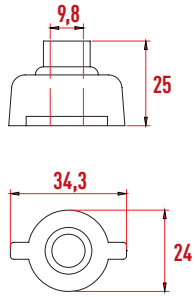

P2034 Pls.Pul Gri 18x8x7 mm

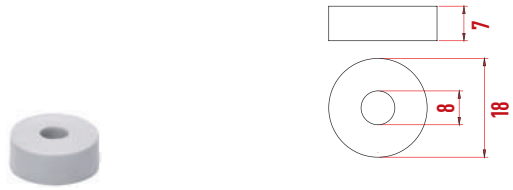

P3029 Pls. Pul 22x8x2 mm

P3030 Pls. Pul 22x8x7 mm

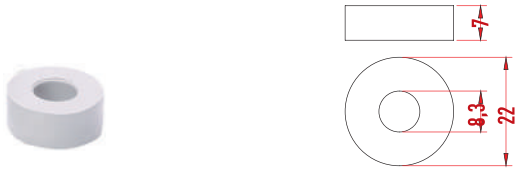

P2026 Pls. Omega Pul

Y455 Plastik Pul 50x10 mm

D107 Kapsül

D238 Plastik Tablalı Somun

P3051 Liparis Ayak Montaj Aparatı

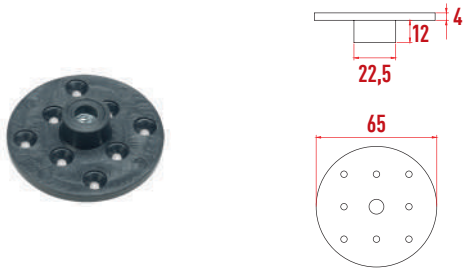

P1207 Kasa Koruyucu Delikli Tıpa

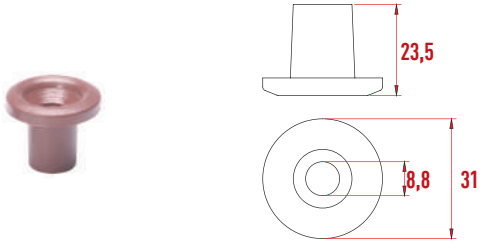

D157 Boru Takozu 38 mm

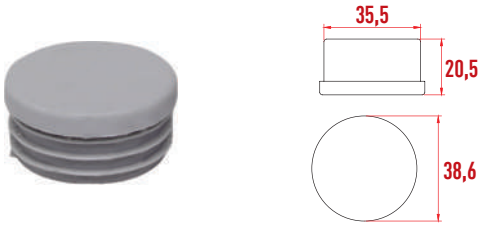

Y507 Plastik Klips 24 mm

R295 50x3 mm Pul

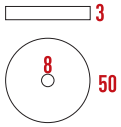

R297 50x5 mm Pul

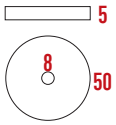

Y408 Beta Düğme Yuvası 38 mm

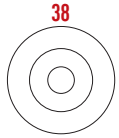

Y406 Beta Düğme Yuvası 46 mm

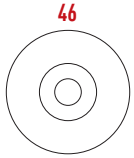

P2017 Profil Köşe Geçme 20x20

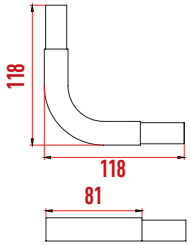

P2018 Profil Köşe Geçme 20x30

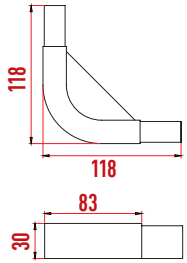

P2021 Profil Köşe Geçme 30x30

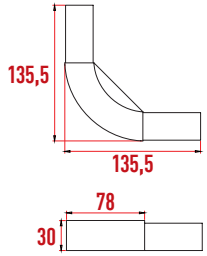

D144 Profil Köşe Geçme 30x40

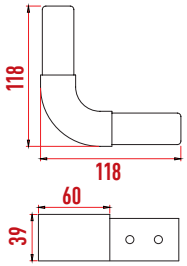

P2035 Panama Sırt Köşe

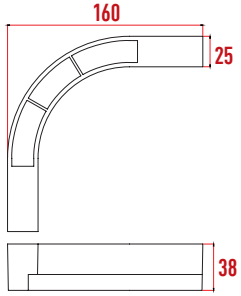

D210 Koruyucu Mekanizma

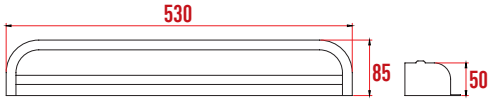

P2022-6 Kol Ara Bağlantı Silindiri 12 mm

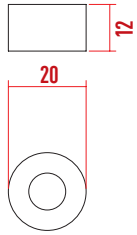

P2023 Kol Ara Bağlantı Silindiri 20 mm

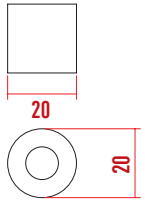

P1412 Kol Ara Bağlantı Silindiri 40 mm

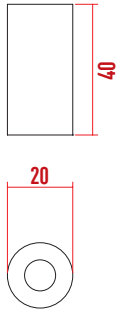

P1409 Kol Ara Bağlantı Silindiri 47 mm

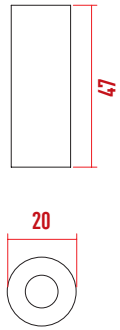

P1404 Kol Ara Bağlantı Silindiri 50 mm

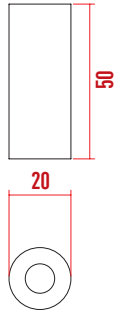

P1400 Kol Ara Bağlantı Silindiri 55 mm

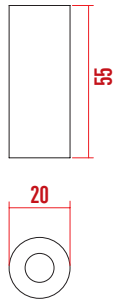

P1405 Kol Ara Bağlantı Silindiri 57 mm

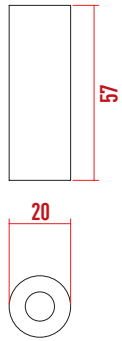

P1410 Kol Ara Bağlantı Silindiri 60 mm

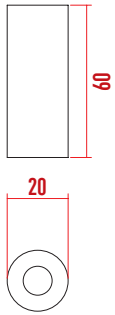

P1401 Kol Ara Bağlantı Silindiri 67 mm

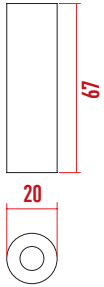

P1402 Kol Ara Bağlantı Silindiri 70 mm

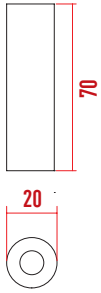

P2022 Kol Ara Bağlantı Silindiri 72 mm

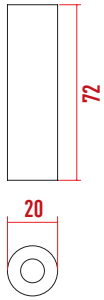

P1403 Kol Ara Bağlantı Silindiri 79 mm

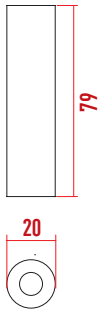

D122 Şapkalı Klapa Dübeli

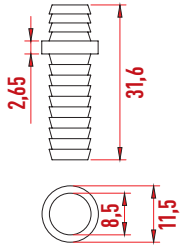

D285 A4 Ürün Standı

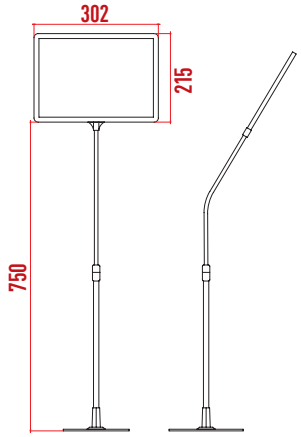

KAYPLAS

Organize Sanayi Bölgesi 43. Cad. No:6 Kayseri / TÜRKİYE

info@kayplas.com
siparis@kayplas.com
export@kayplas.com

Tel: +90 352 322 05 65
www.kayplas.com